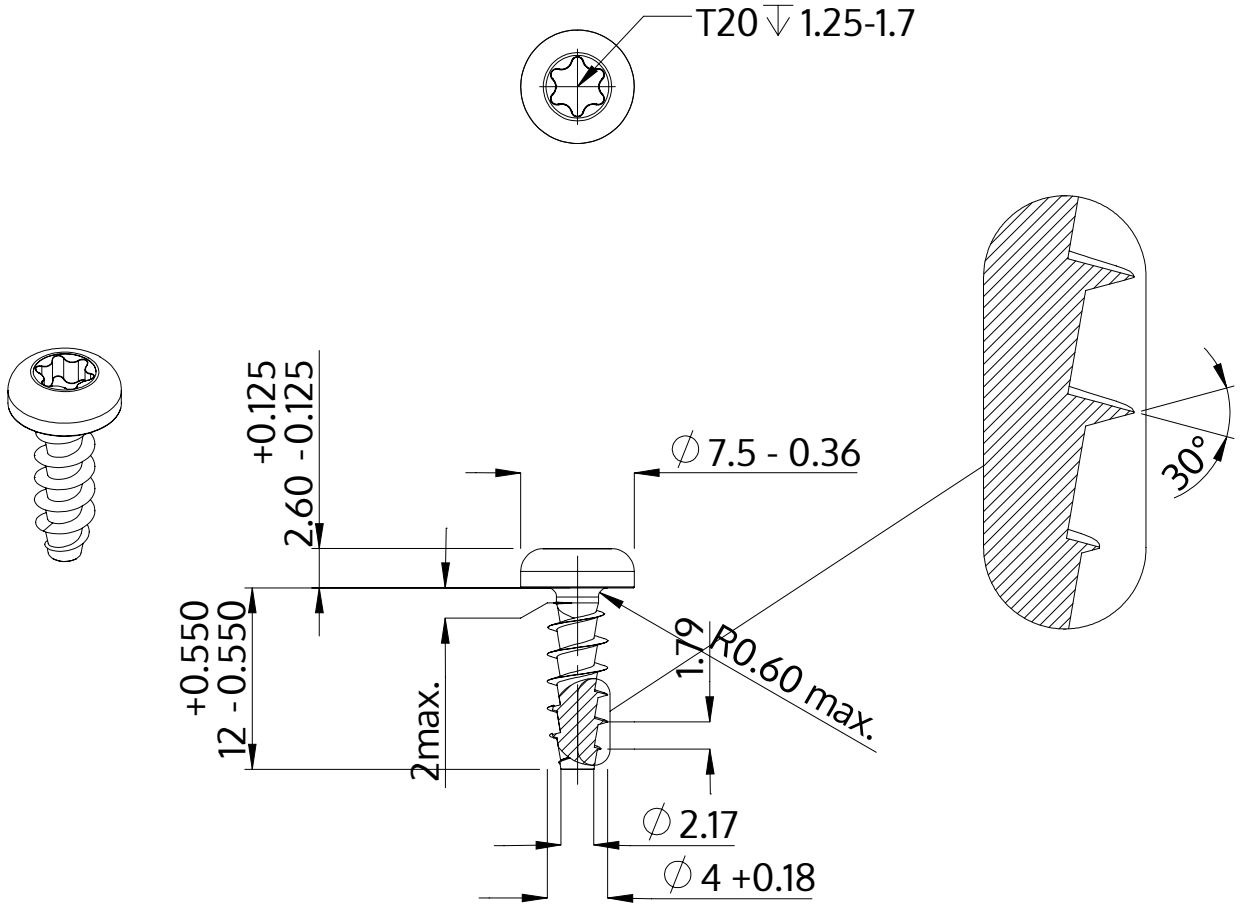

Descripción	STP39A 4.0x12.0 - T20
Material	Acero Inoxidable A2
Superficie	Laminado brillante, barnizado y pasivado
Peso	1.201 kg / 1000 Piezas

SCREWERK	**STP39A0400120E**	
Diseño métrico	Escalada 2:1	2024-10