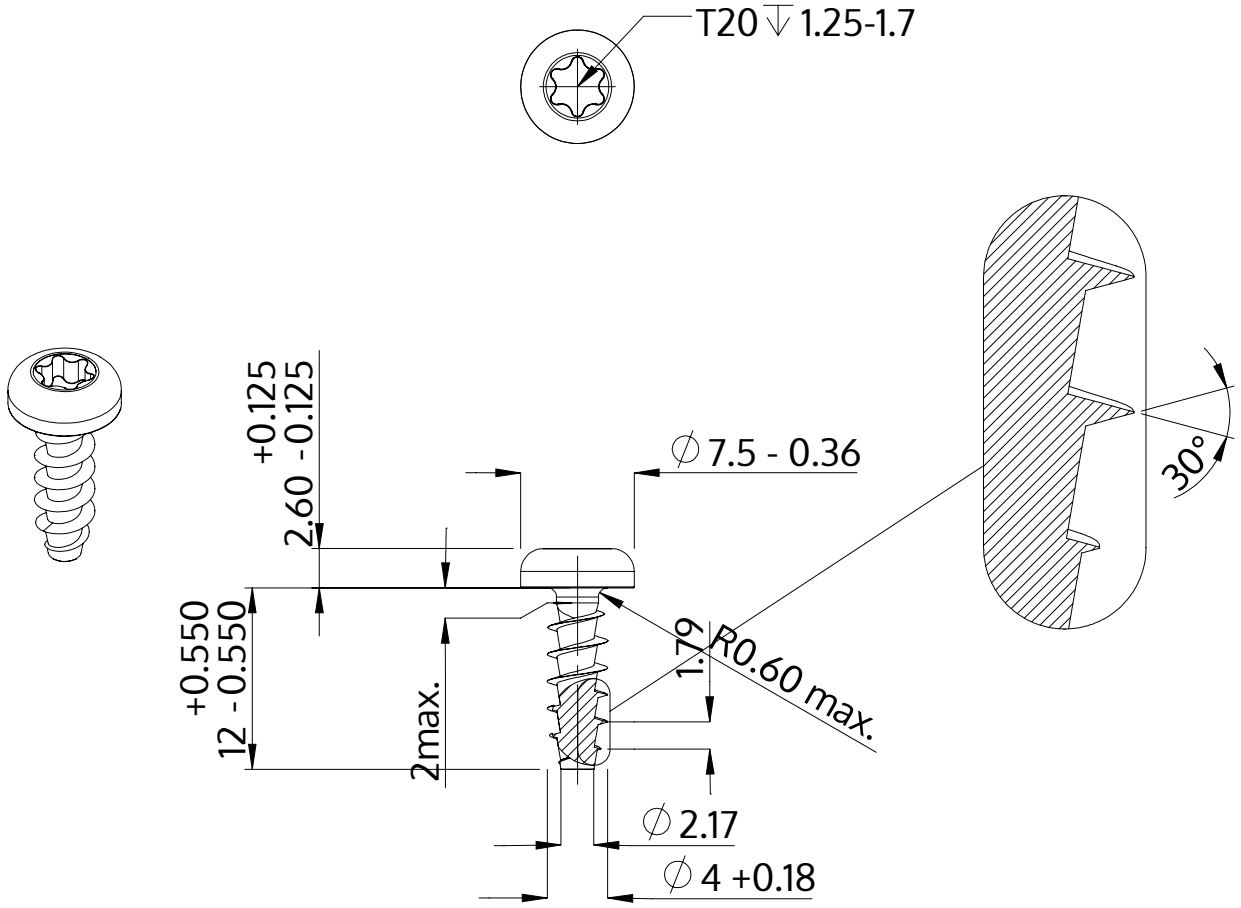

Descrição	STP39A 4.0x12.0 - T20
Material	inox A4
Superfície	Decapado e passivado
Peso	1.201 kg / 1000 peças

SCREWERK	**STP39A0400120C**	
Desenho Métrico A4	Escala 2:1	2024-10