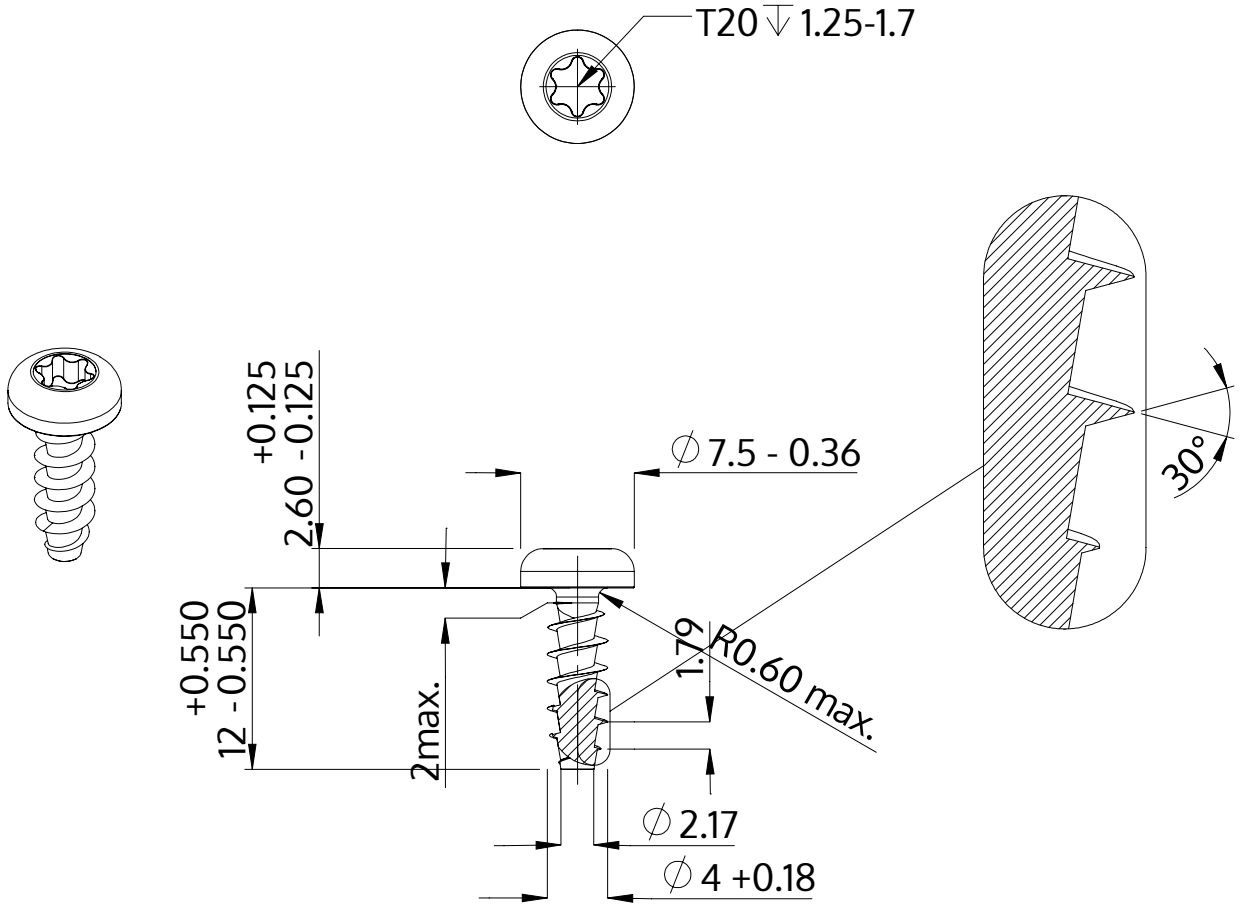

Opis	STP39A 4.0x12.0 - T20
Materiał	Stal, hartowana
Powierzchnia	ZiNi czarna-pasywowana, temperowana, uszczelniona
Waga	1.201 kg / 1000 sztuk

SCREWERK	**STP39A0400120B**	
Rysunek metryczny A4	Skala 2:1	2024-10