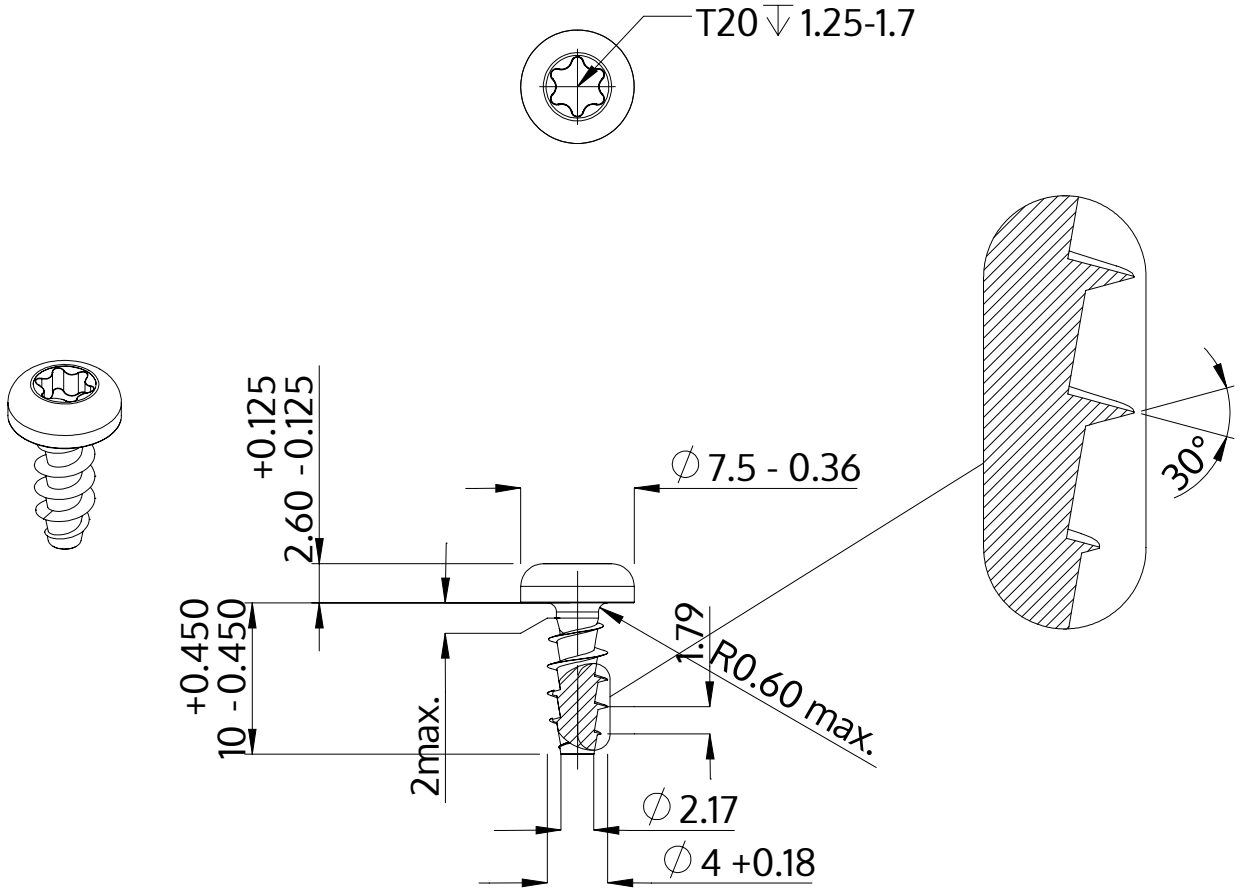

Opis	STP39A 4.0x10.0 - T20
Materiał	Stal szlachetna A2
Powierzchnia	Prosta, bejcowana i pasywowana
Waga	1.105 kg / 1000 sztuk

SCREWERK	**STP39A0400100E**	
Rysunek metryczny A4	Skala 2:1	2024-10