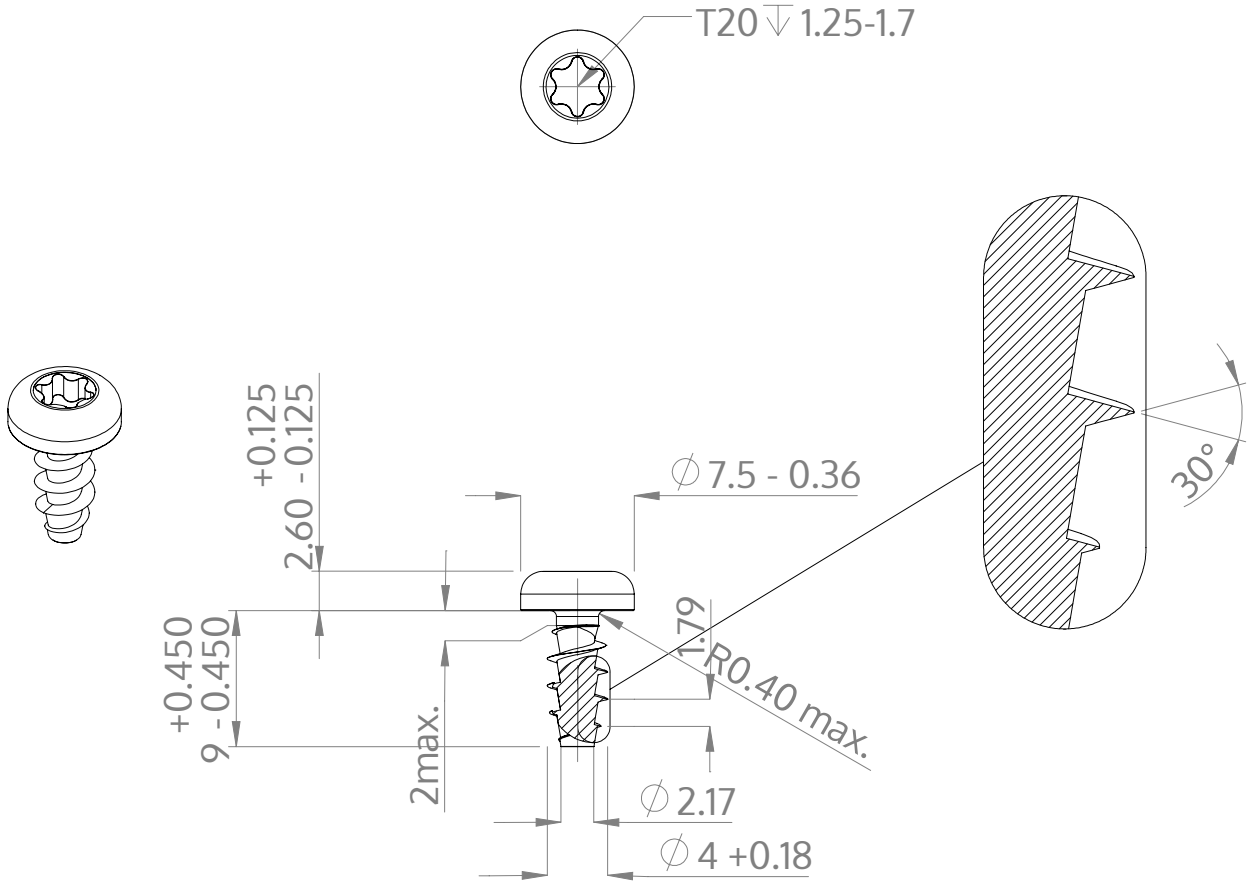

Descriere	STP39A 4.0x9.0 - T20
Material	oțel, călit
Exterior	zincat 5-7 µm, recopt, pasivat transparent/albastru
Greutate	1.056 kg / 1000 unități

SCREWERK	**STP39A0400090S**	
Desen metric A4	Scalarea 2:1	2025-04