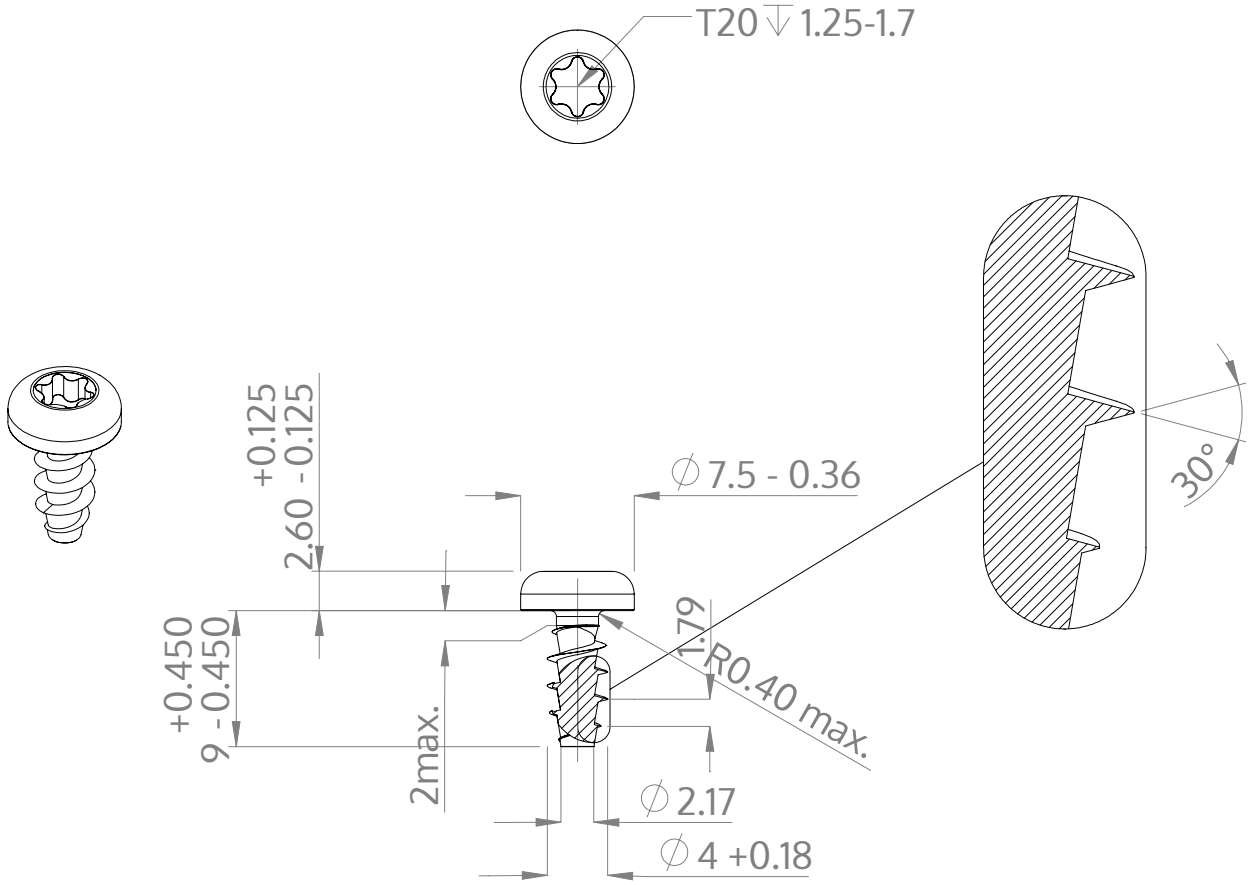

Beskrivelse	STP39A 4.0x9.0 - T20
Materiale	Ædelstål A2
Overflade	blank, bejdset og passiveret
Vægt	1.056 kg / 1000 stykke

SCREWERK	**STP39A0400090E**	
Metrisk tegning A4	Skalering 2:1	2025-04