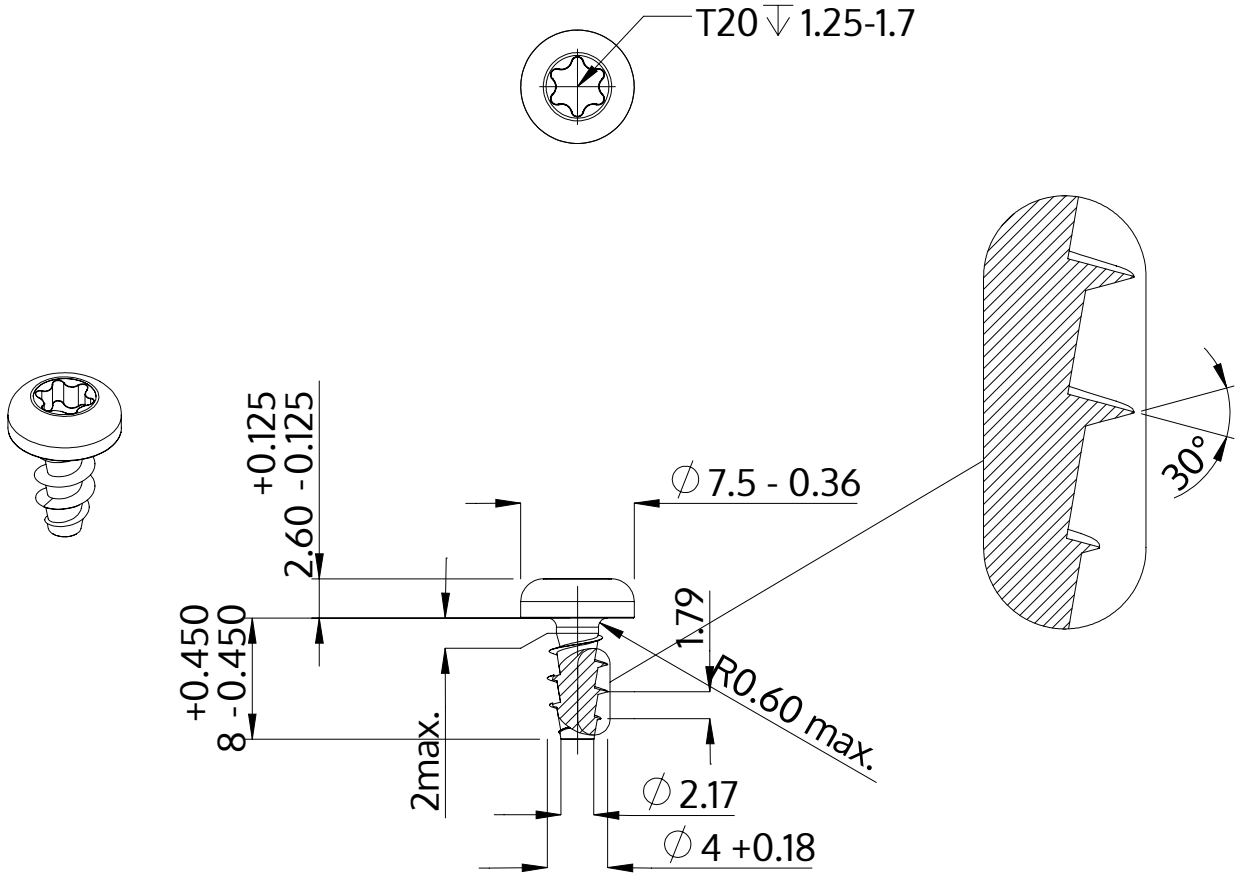

Descrição	STP39A 4.0x8.0 - T20
Material	aço, endurecido
Superfície	zincado 5-7 µm, galvanizado, azul / passivado transparente
Peso	1.008 kg / 1000 peças

SCREWERK	**STP39A0400080S**	
Desenho Métrico A4	Escala 2:1	2024-10