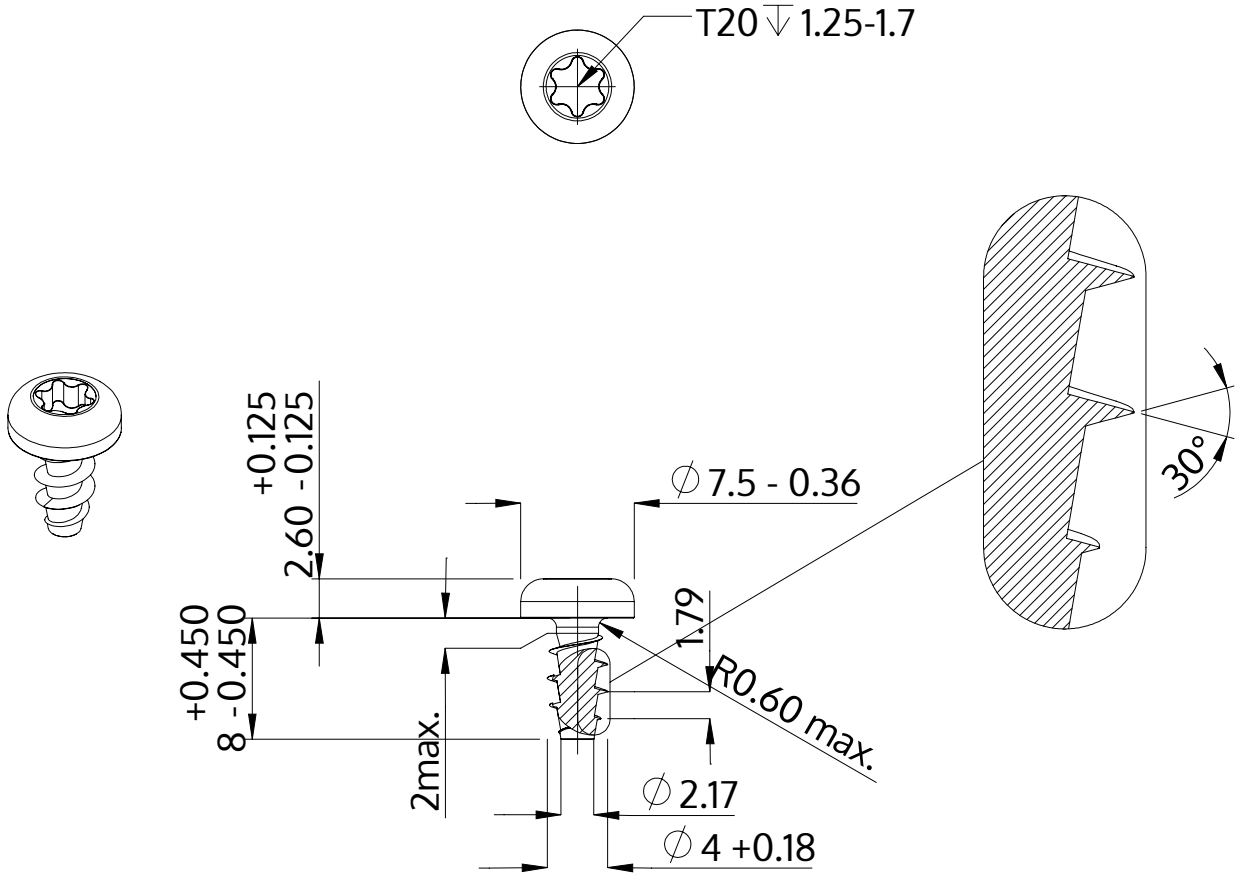

Beskrivelse	STP39A 4.0x8.0 - T20
Materiale	Stål, forædlet
Overflade	galvaniseret 5-7 µm, tempret, blå / transparent passiveret
Vægt	1.008 kg / 1000 stykke

SCREWERK	**STP39A0400080S**	
Metrisk tegning A4	Skalering 2:1	2024-05