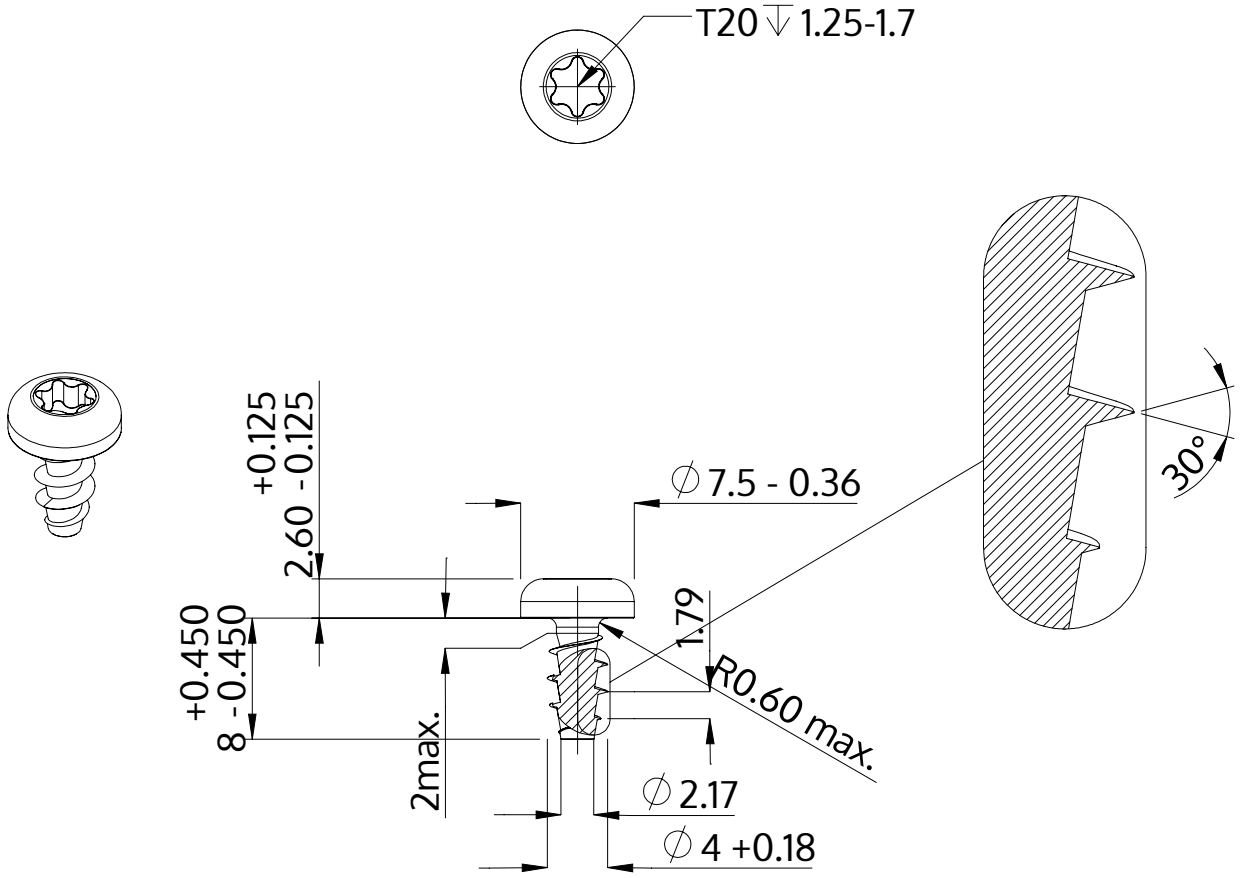

Popis	STP39A 4.0x8.0 - T20
Materiál	Temperovaná ocel
Povrch	Pozinkovaná 5-7 µm, temperovaná, modrá, pasivovaná průhledně
Hmotnost	1.008 kg / 1000 Kus

SCREWERK	**STP39A0400080S**	
Metric výkres A4	Měřítko None:1	2024-04