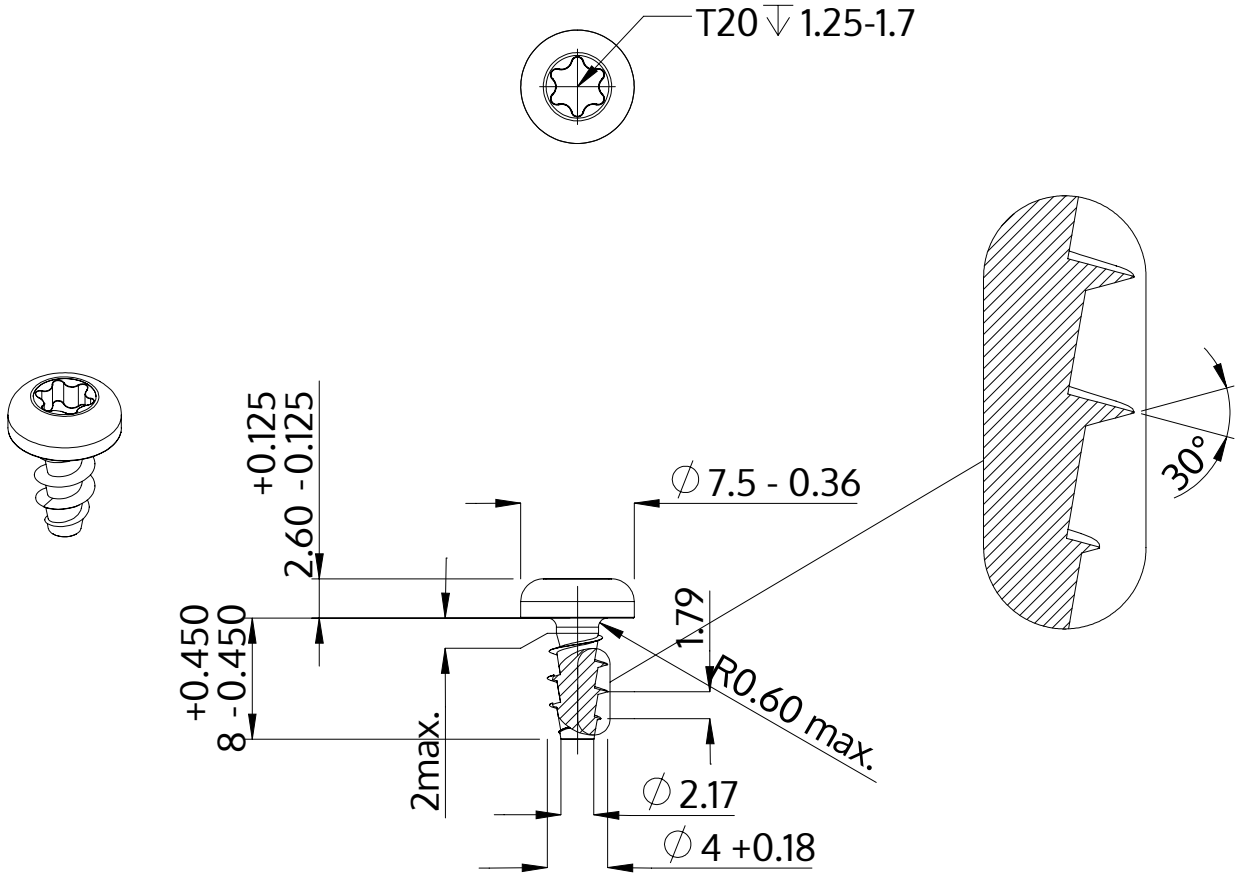


| | |
|---|---|
| Opis | STP39A 4.0x8.0 - T20 |
| Materiał | Stal szlachetna A2 |
| Powierzchnia | Prosta, bejcowana i pasywowana |
| Waga | 1.008 kg / 1000 sztuk |

| | | |
|---|---|---|
| SCREWERK | **STP39A0400080E** | |
| Rysunek metryczny A4 | Skala None:1 | 2024-04 |