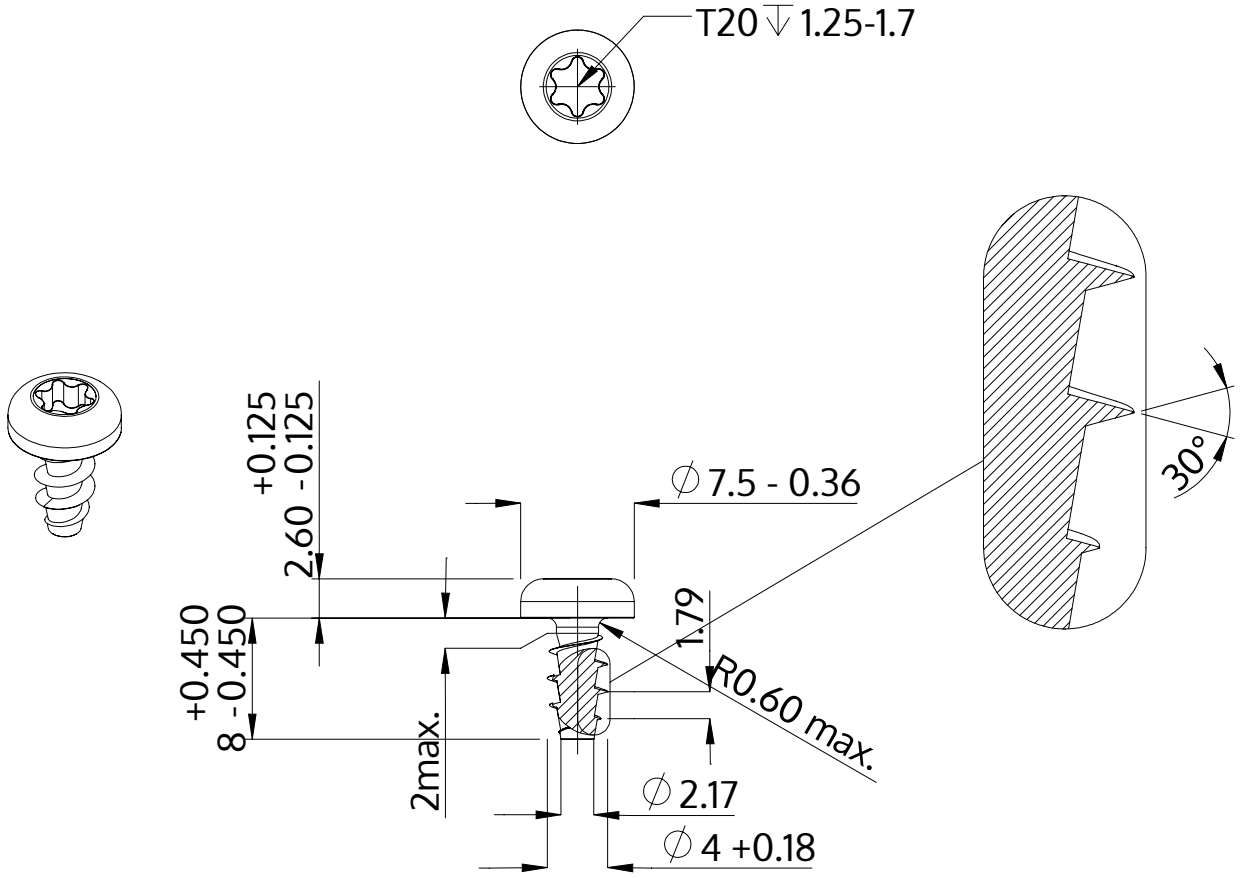

Beskrivning	STP39A 4.0x8.0 - T20
Material	rostfritt stål A4
Yta	blank och passiviserad
Vikt	1.008 kg / 1000 styck

SCREWERK	**STP39A0400080C**	
Metrisk skiss A4	Skala 2:1	2024-10