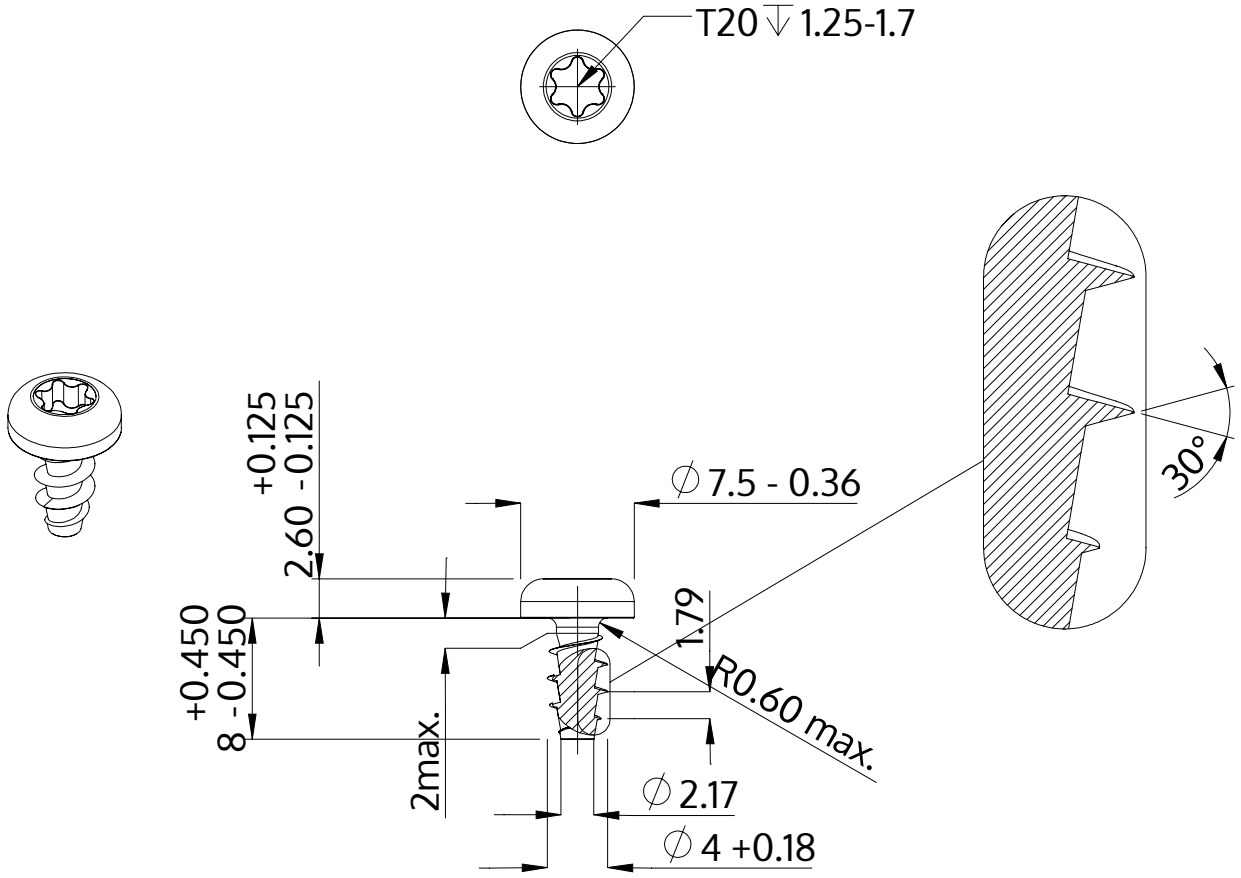

Descripción	STP39A 4.0x8.0 - T20
Material	Acero Inoxidable
Superficie	Laminado brillante, barnizado y pasivado
Peso	1.008 kg / 1000 Piezas

SCREWERK	**STP39A0400080C**	
Diseño métrico	Escalada None:1	2024-04