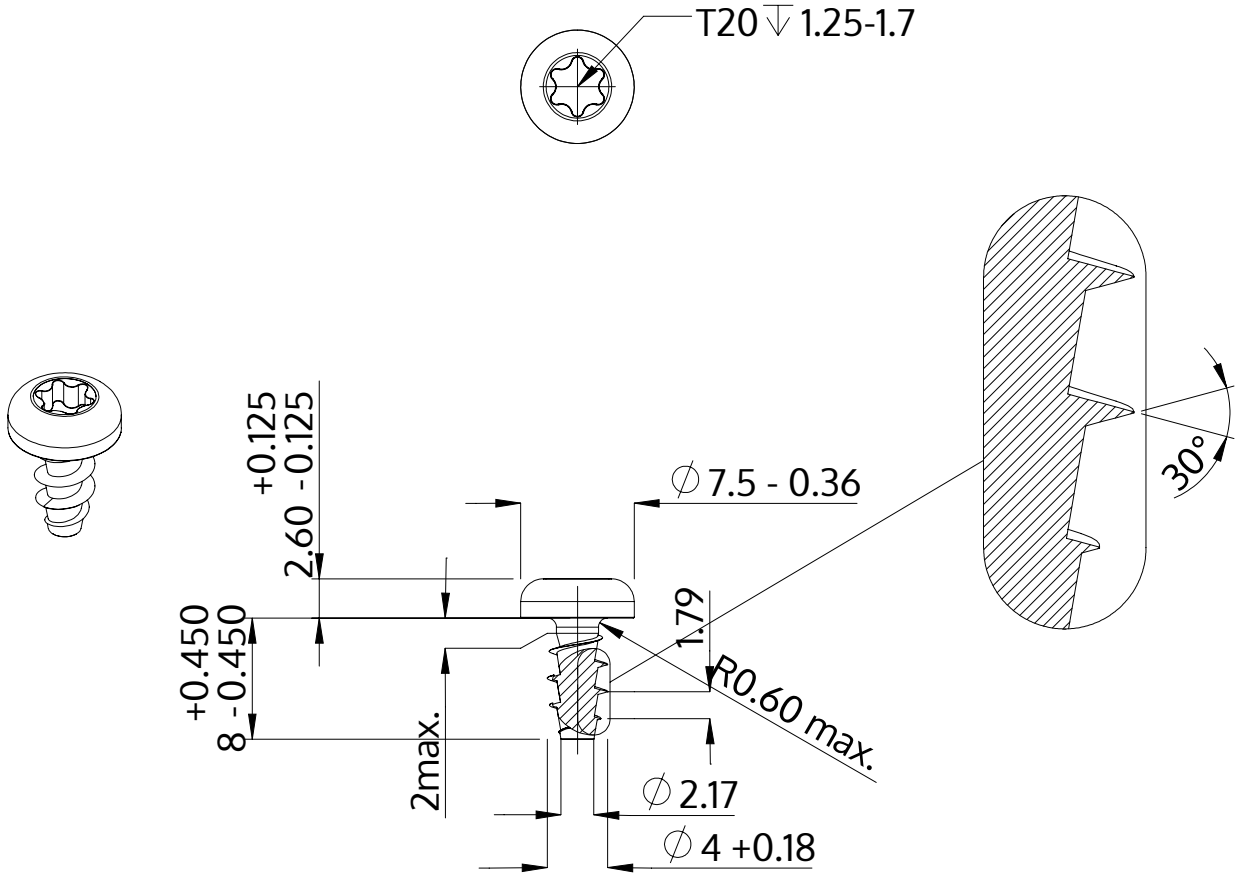

Описание	STP39A 4.0x8.0 - T20
Материал	неръждаема стомана A4
Повърхност	гланциран, полиран, пасиваран
Тегло	1.008 kg / 1000 Бройка

SCREWERK	**STP39A0400080C**	
Метричен дизайн A4	Мащаб 2:1	2024-05