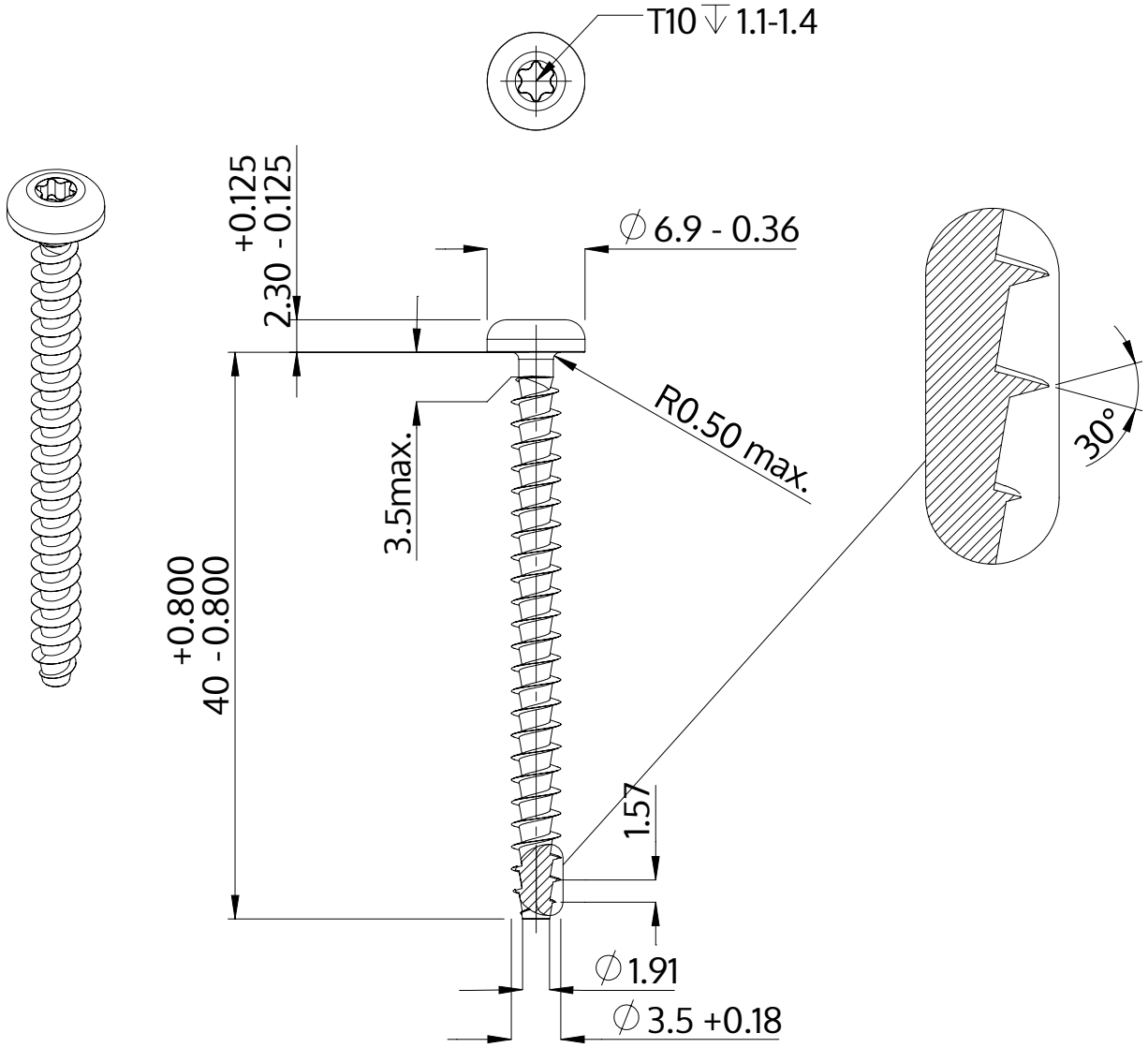

Açıklaması	STP39A 3.5x40.0 - T10
Malzeme	Paslanmaz Çelik A2
Kaplama	Parlak, cilalanmış ve pasifleştirilmiştir
Ağırlık	1.977 kg / 1000 Adet

SCREWERK	**STP39A0350400E**	
Metrik çizim A4	Ölçeklendirme 2:1	2024-10