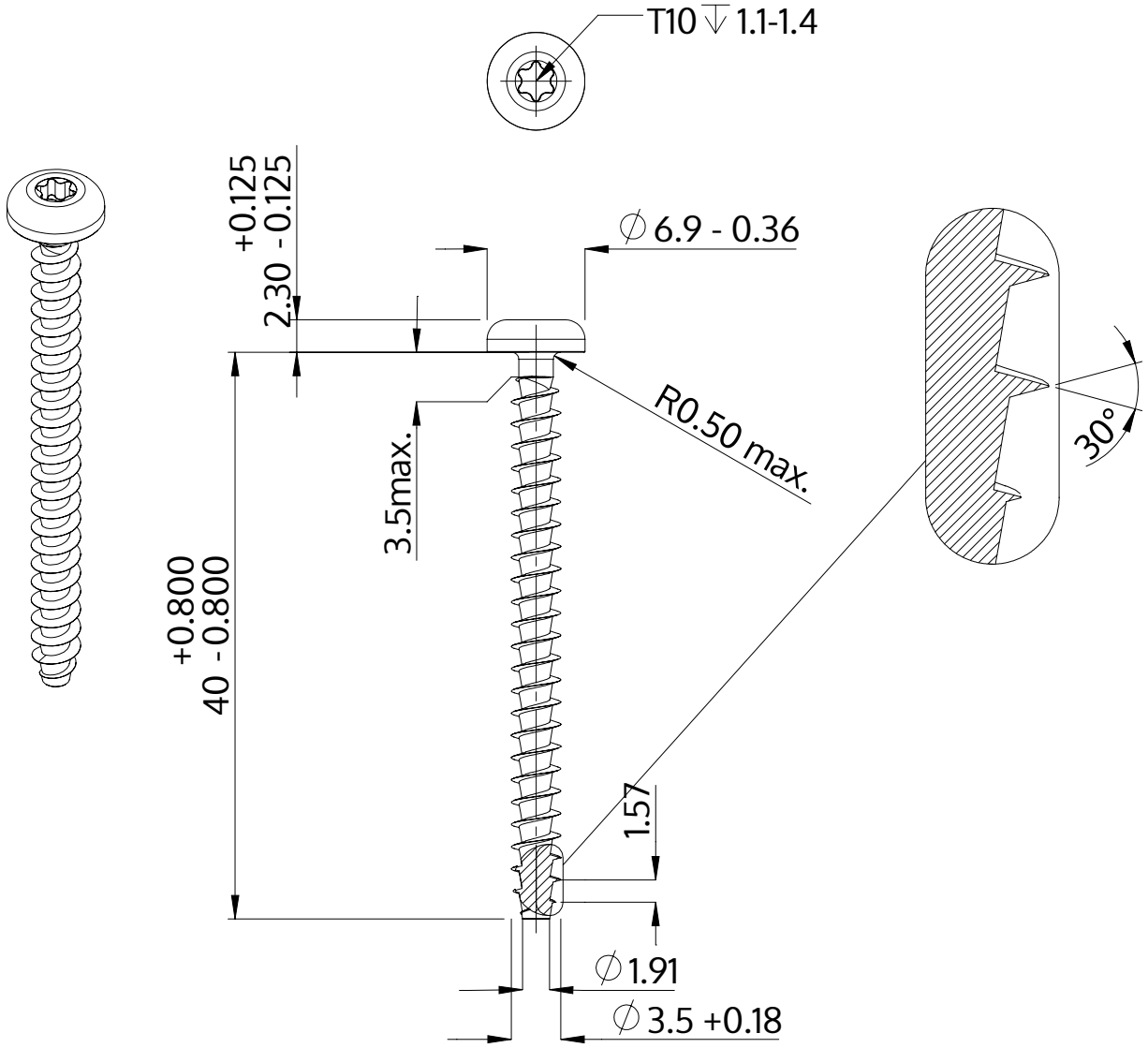

Descrizione	STP39A 3.5x40.0 - T10
Materiale	acciaio inossidabile A2
Superficie	bianco-decapato e passivato
Peso	1.957 kg / 1000 pezzi

SCREWERK	**STP39A0350400E**	
Disegno metrico A4	Scala None:1	2024-04