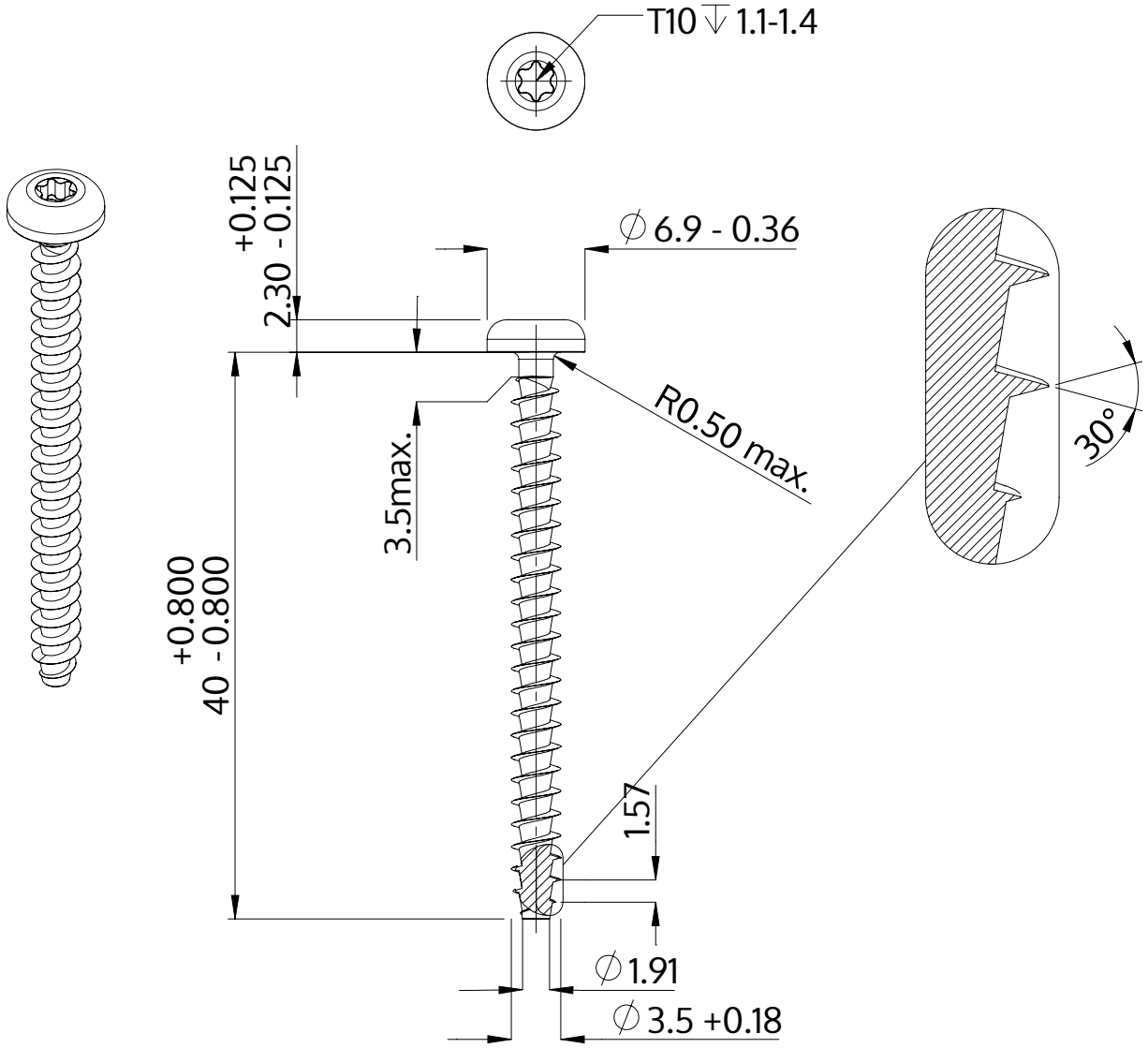

Description	STP39A 3.5x40.0 - T10
Matière	acier inoxydable A2
Surface	brillant décapé et passivé
Poids	1.977 kg / 1000 Unité

SCREWERK	**STP39A0350400E**	
Dessin métrique A4	Redimensionner 2:1	2024-10