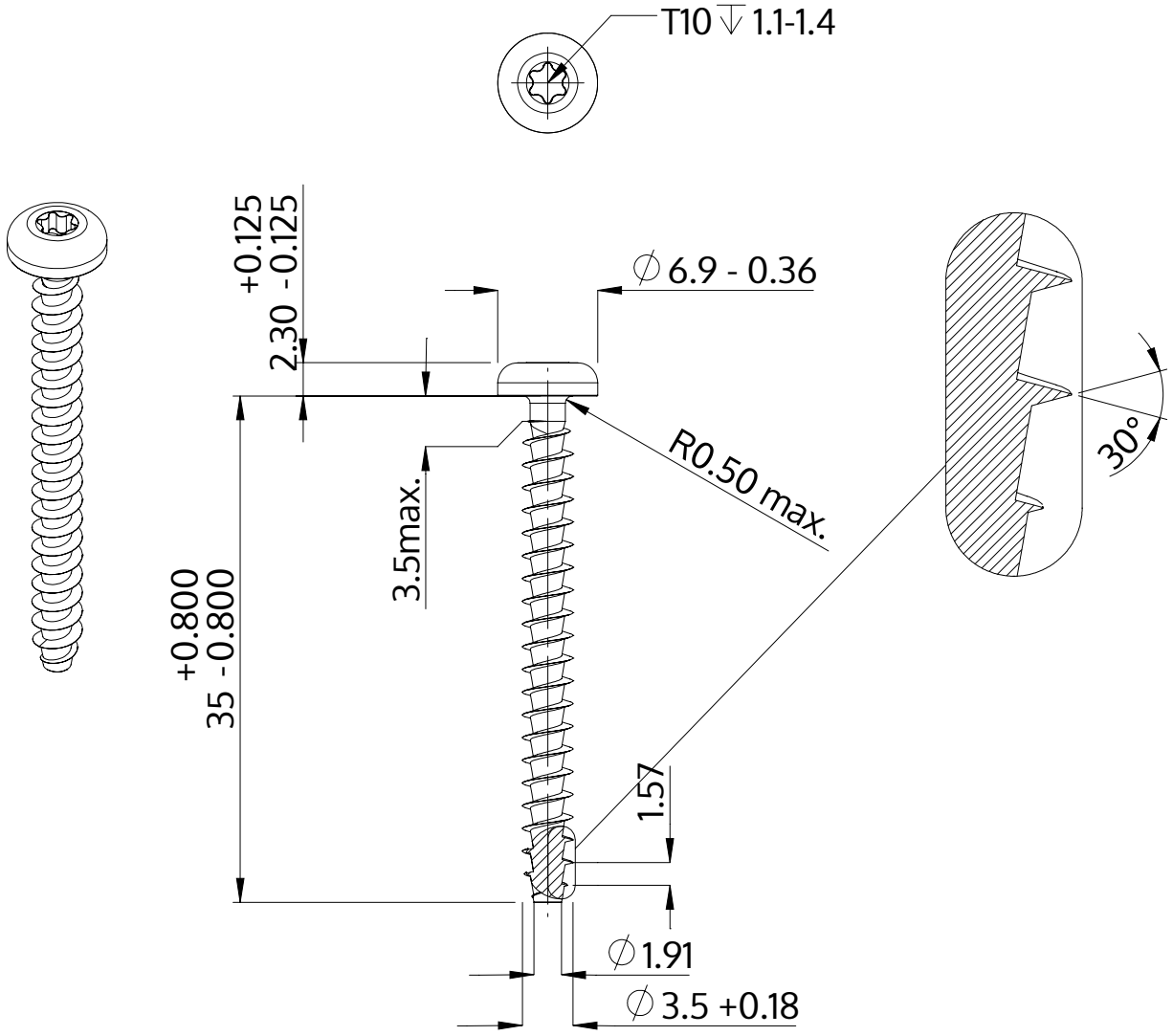

Popis	STP39A 3.5x35.0 - T10
Materiál	Temperovaná ocel
Povrch	ZiNi černá-pasivovaná+temperovaná+utěsněná
Hmotnost	1.792 kg / 1000 Kus

SCREWERK	**STP39A0350350B**	
Metric výkres A4	Měřítko 2:1	2024-10