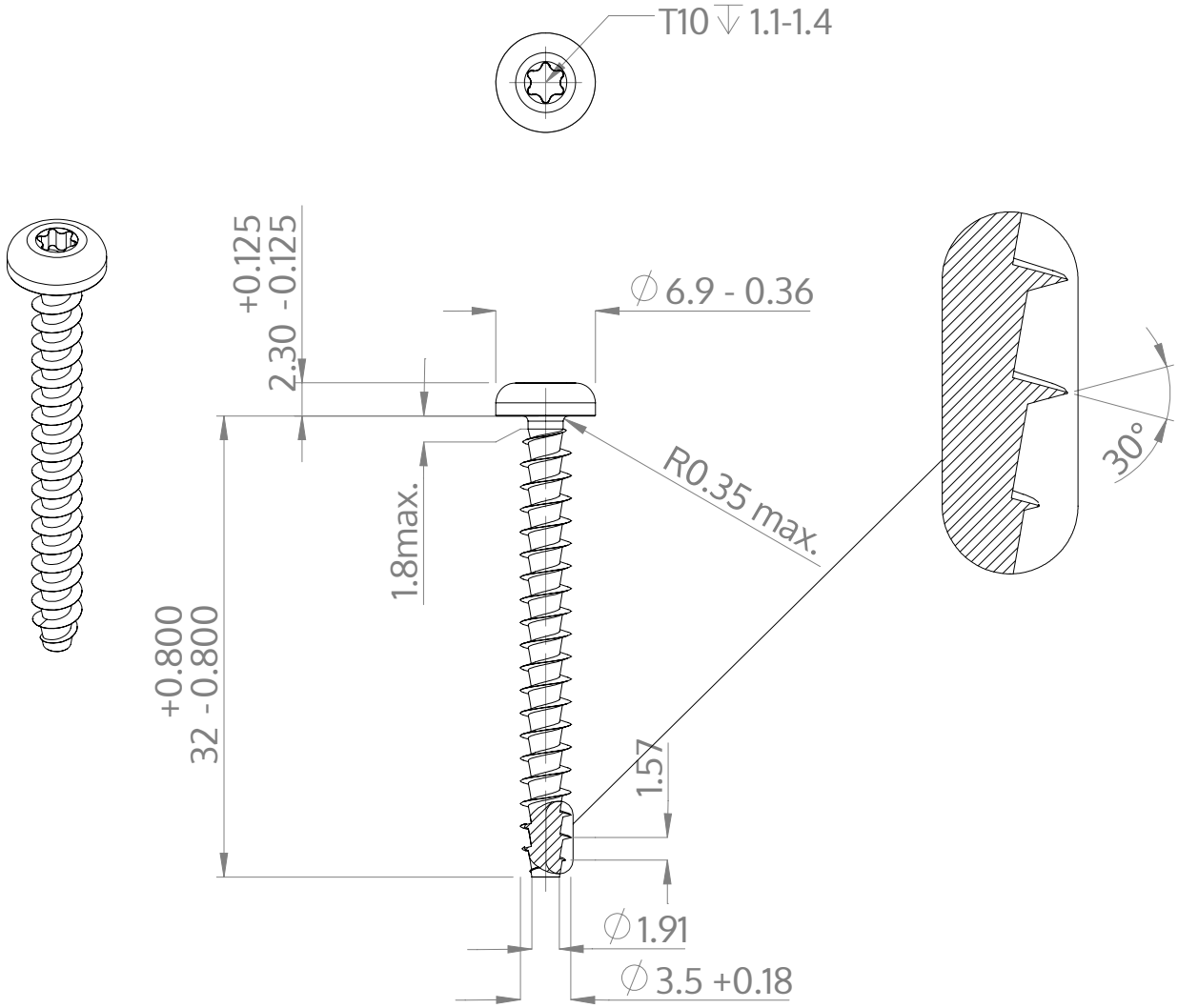

Beskrivelse	STP39A 3.5x32.0 - T10
Materiale	Stål, forædlet
Overflade	ZnNi sort-passiveret, tempret, forseglet
Vægt	1.680 kg / 1000 stykke

SCREWERK	**STP39A0350320B**	
Metrisk tegning A4	Skalering 2:1	2025-04