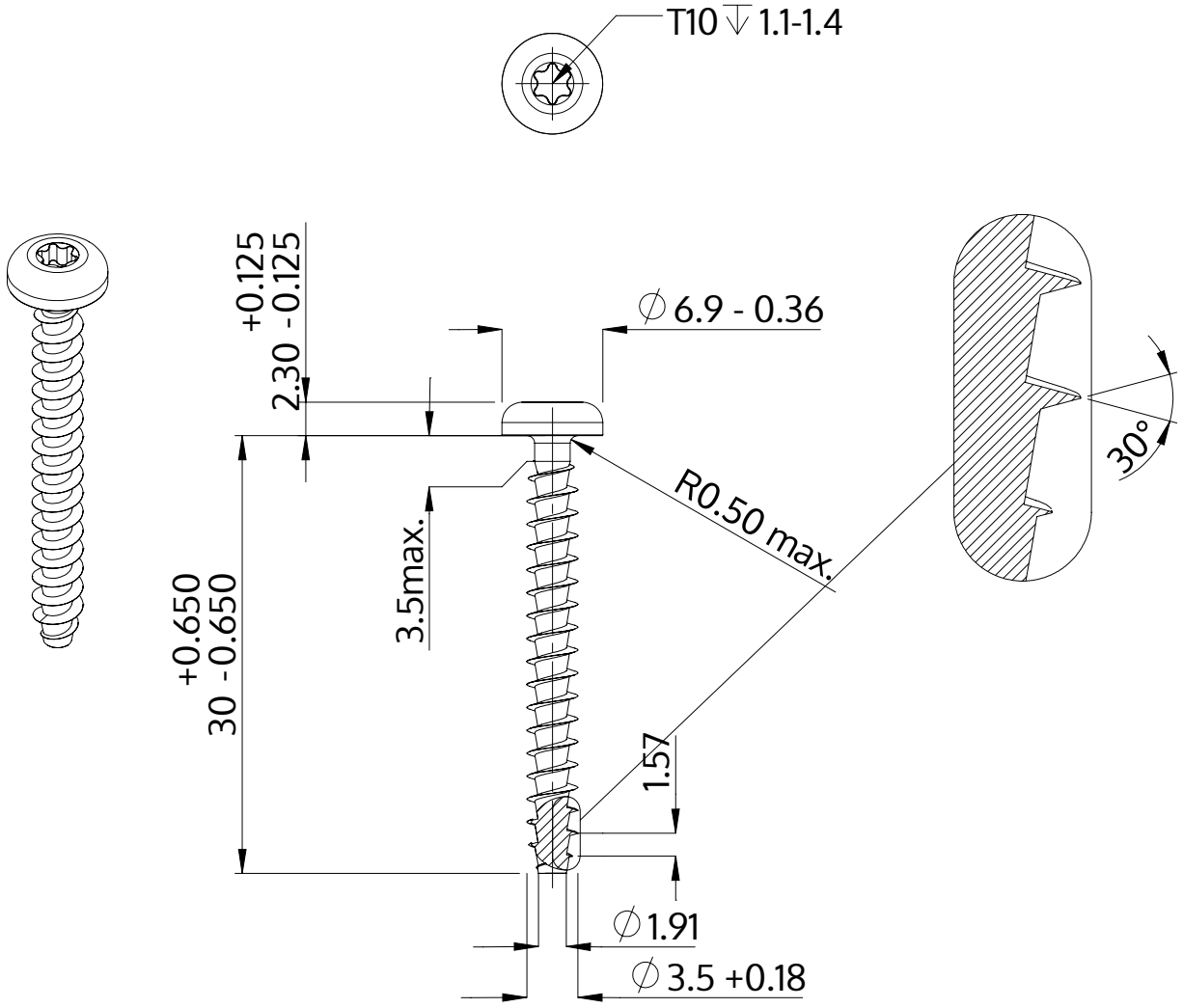

Opis	STP39A 3.5x30.0 - T10
Materiał	Stal, hartowana
Powierzchnia	Ocynkowana 5-7 µm, temperowana, pasywowana na niebiesko
Waga	1.606 kg / 1000 sztuk

SCREWERK	**STP39A0350300S**	
Rysunek metryczny A4	Skala 2:1	2024-10