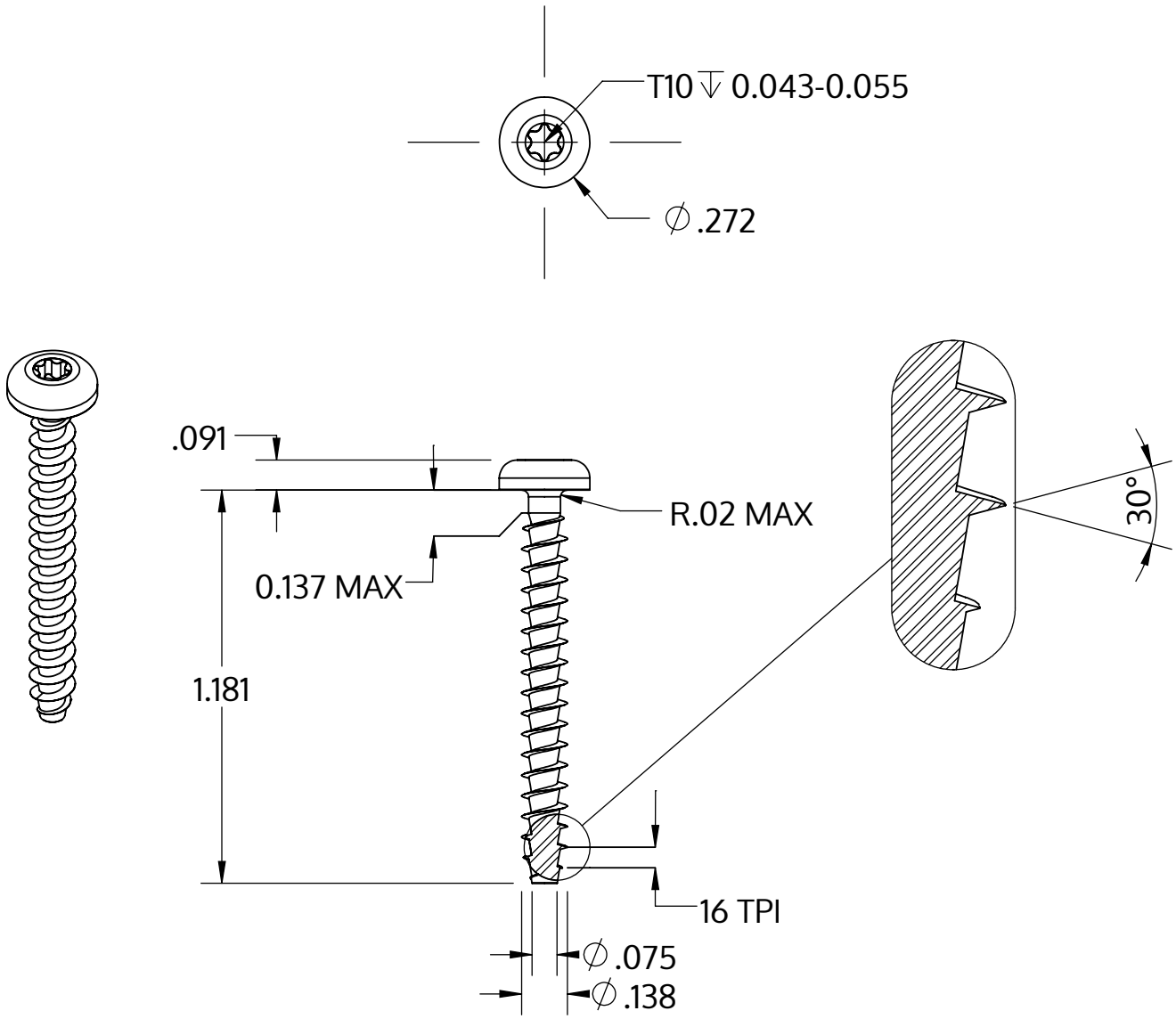

Metric size	M3.5 x 1.57 mm
US size (converted)	#6-16
	Tolerances [inch]
Length	+/- 0.025
Head diameter	+0 / -0.014
Head height	+/- 0.004
Thread diameter	+0.007 / -0

Beschreibung	STP39A 3.5x30.0 - T10
Werkstoff	Stahl, vergütet
Oberfläche	verzinkt 5-7 µm, getempert, blau / transparent passiviert
Gewicht	1.586 kg / 1000 Stück

SCREWERK	**STP39A0350300S**	
Zoll Zeichnung Größe A	Skalierung None:1	2024-04