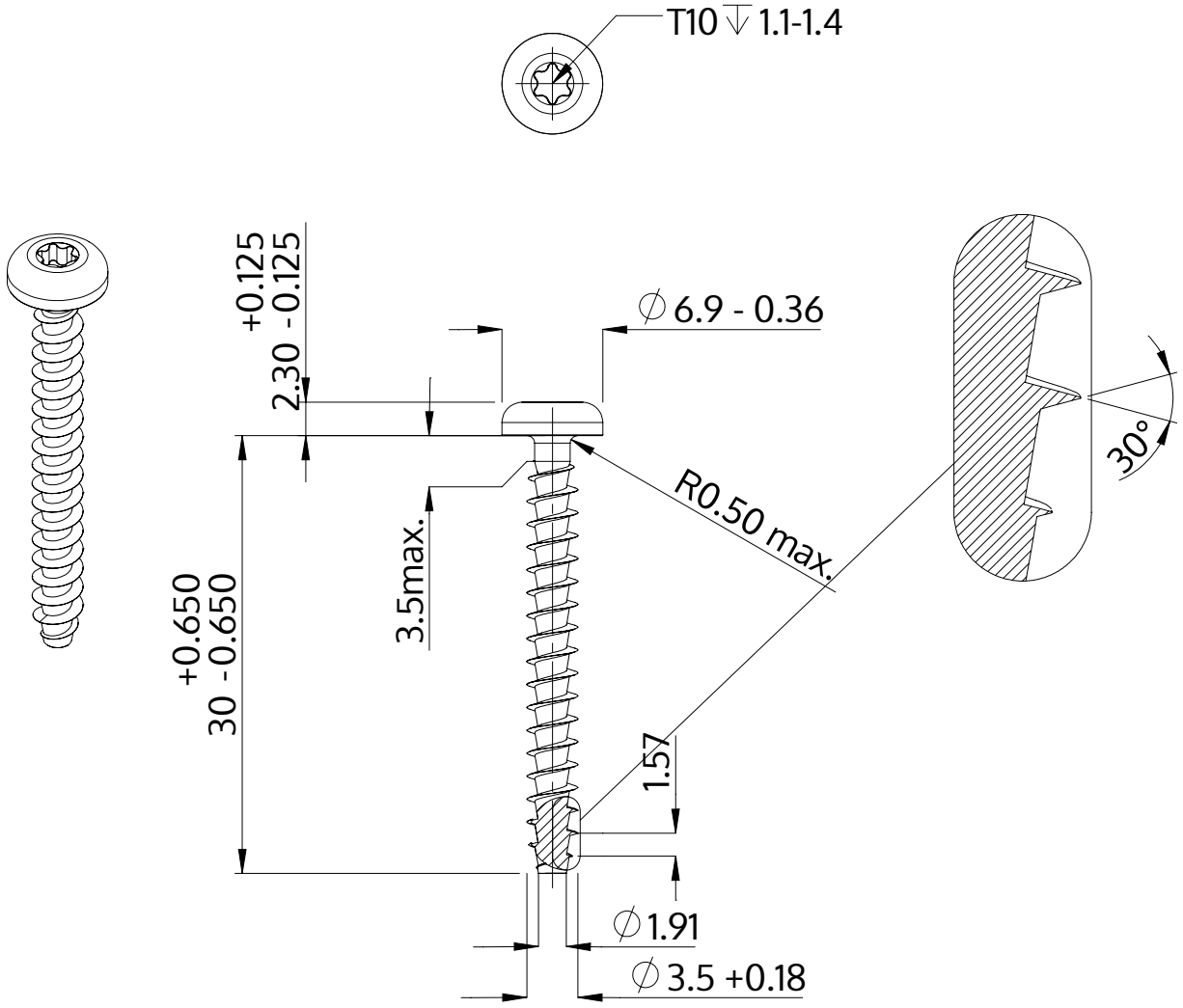

Описание	STP39A 3.5x30.0 - T10
Материал	стомана, закалена
Повърхност	Цинково покритие 5-7 µm,топлинна обработка, синьо / прозрачно пасивиране
Тегло	1.606 kg / 1000 Бройка

SCREWERK	**STP39A0350300S**	
Метричен дизайн A4	Мащаб 2:1	2024-10