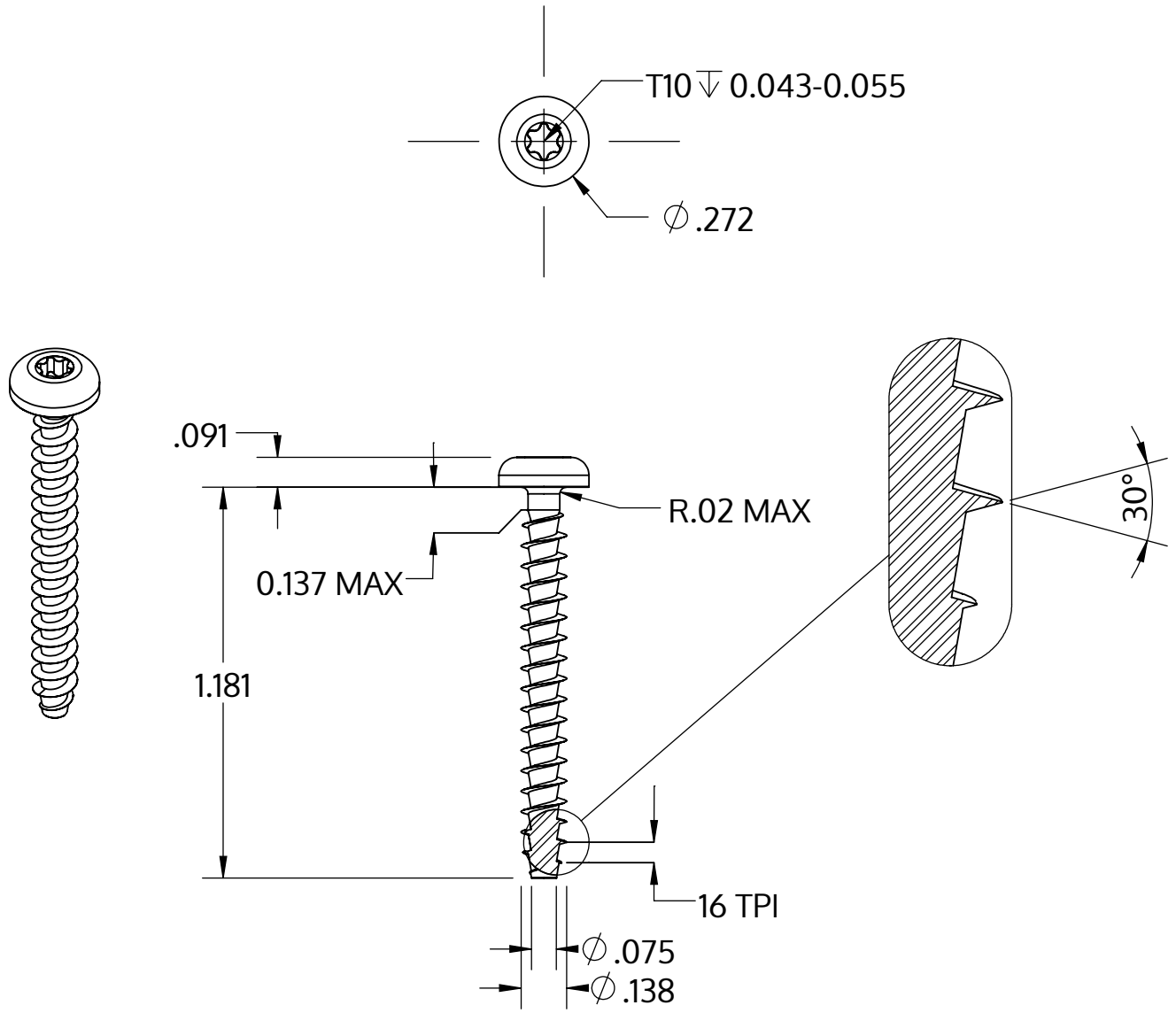

Metric size	M3.5 x 1.57 mm
US size (converted)	#6-16
	Tolerances [inch]
Length	+/- 0.025
Head diameter	+0 / -0.014
Head height	+/- 0.004
Thread diameter	+0.007 / -0

Beschrijving	STP39A 3.5x30.0 - T10
Materiaal	roestvrij staal A2
Oppervlak	blank, geetst en gepassieveerd
Gewicht	1.606 kg / 1000 stuk

SCREWERK	**STP39A0350300E**	
_Zoll Zeichnung Größe A	Schaal 2:1	2024-10