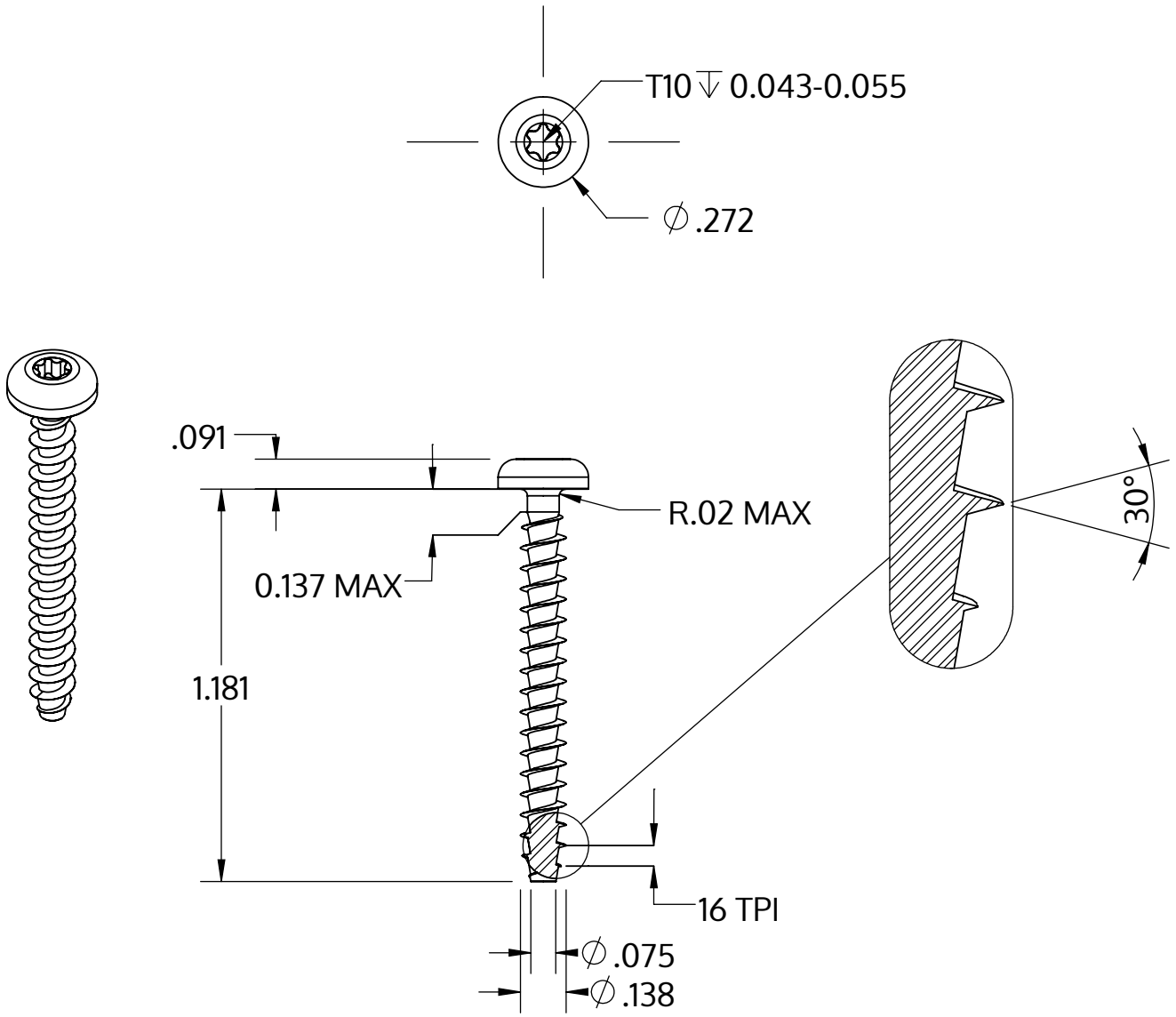

Metric size	M3.5 x 1.57 mm
US size (converted)	#6-16
	Tolerances [inch]
Length	+/- 0.025
Head diameter	+0 / -0.014
Head height	+/- 0.004
Thread diameter	+0.007 / -0

Description	STP39A 3.5x30.0 - T10
Matière	acier inoxydable A4
Surface	brillant décapé et passivé
Poids	1.606 kg / 1000 Unité

SCREWERK	**STP39A0350300C**	
_Zoll Zeichnung Größe A	Redimensionner 2:1	2024-10