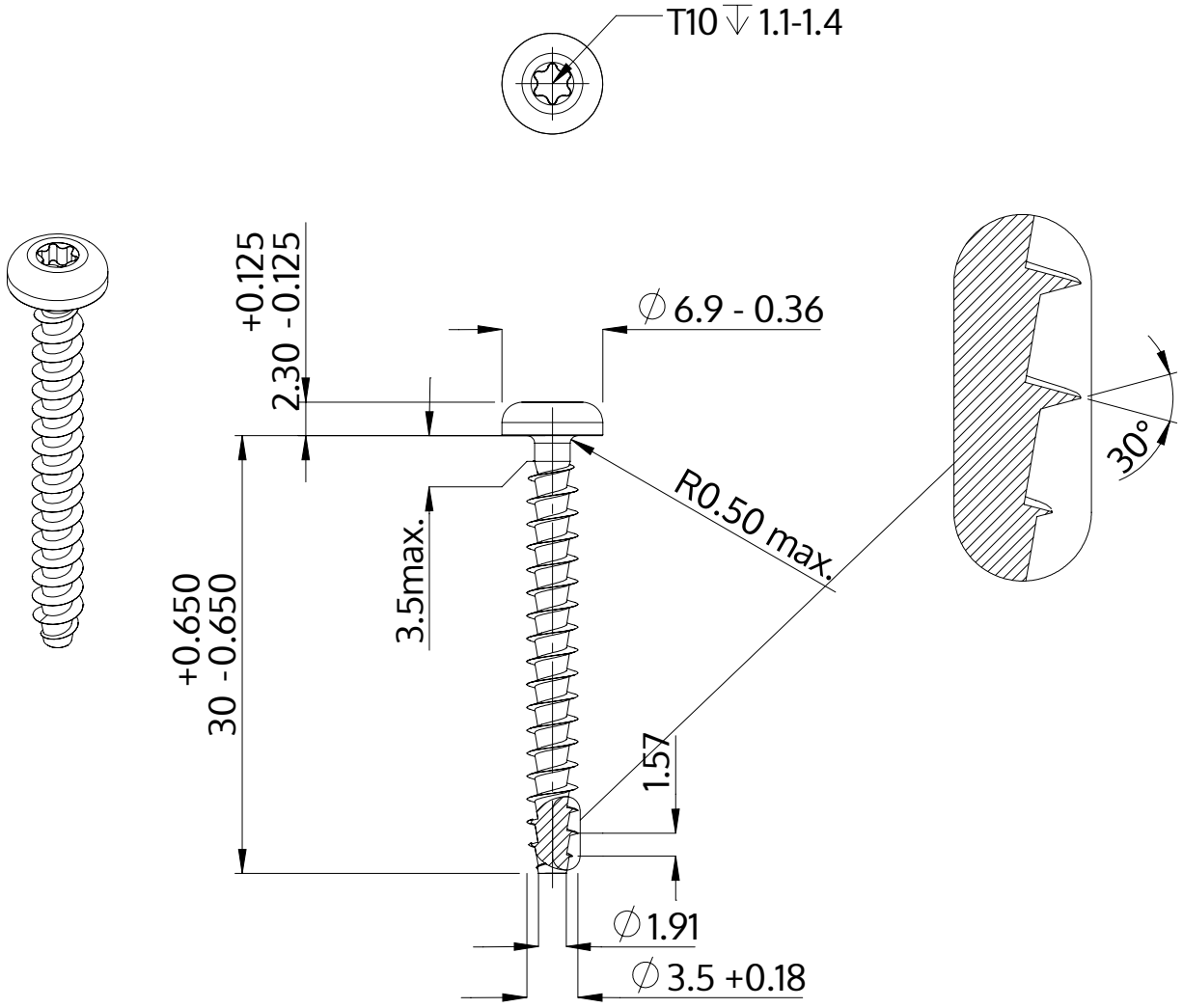

Description	STP39A 3.5x30.0 - T10
Matière	acier inoxydable A4
Surface	brillant décapé et passivé
Poids	1.606 kg / 1000 Unité

SCREWERK	**STP39A0350300C**	
Dessin métrique A4	Redimensionner 2:1	2024-10