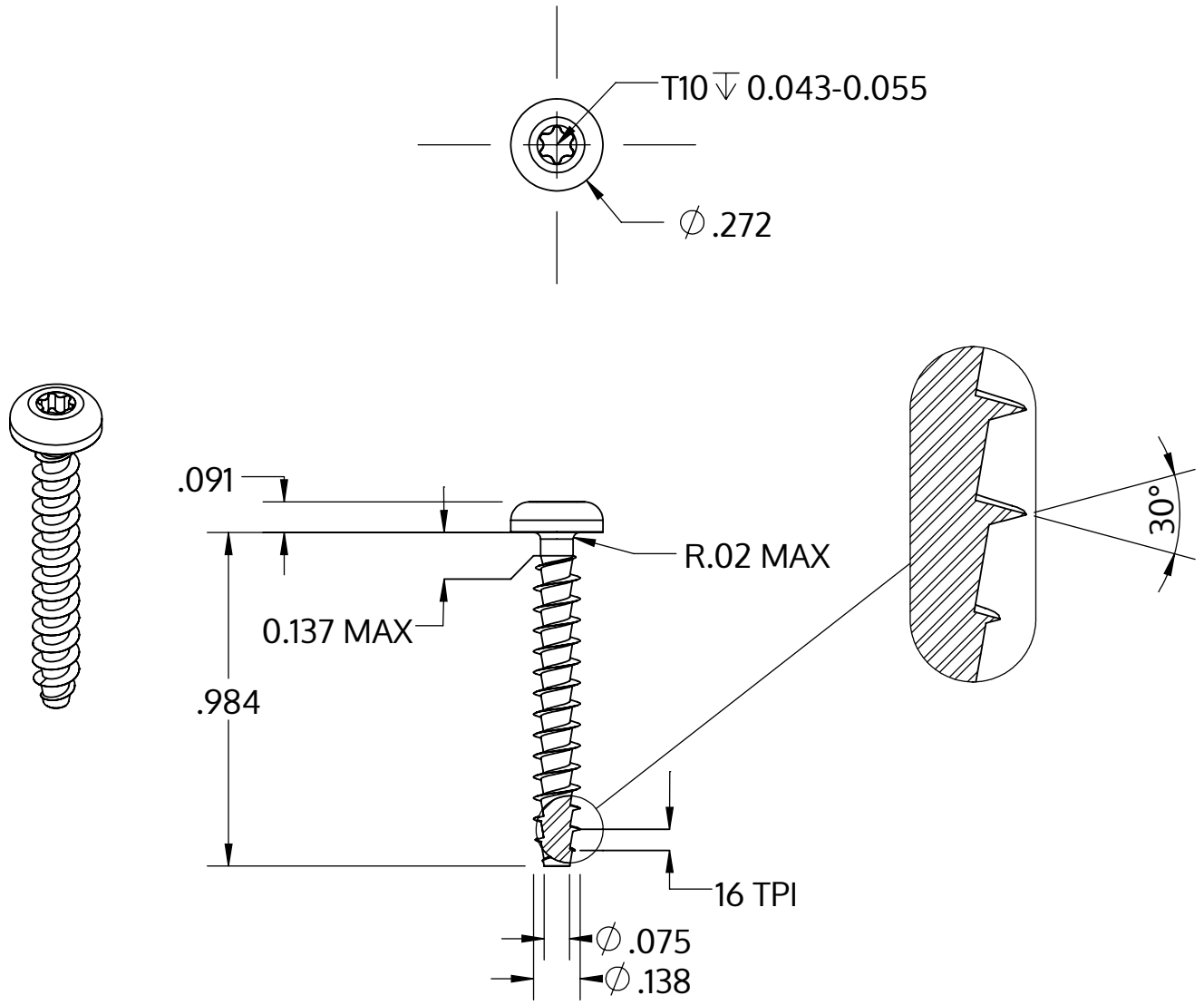

Metric size	M3.5 x 1.57 mm
US size (converted)	#6-16
	Tolerances [inch]
Length	+/- 0.025
Head diameter	+0 / -0.014
Head height	+/- 0.004
Thread diameter	+0.007 / -0

Beskrivelse	STP39A 3.5x25.0 - T10
Materiale	Ædelstål A2
Overflade	blank, bejdset og passiveret
Vægt	1.420 kg / 1000 stykke

SCREWERK	**STP39A0350250E**	
_Zoll Zeichnung Größe A	Skalering 2:1	2024-10