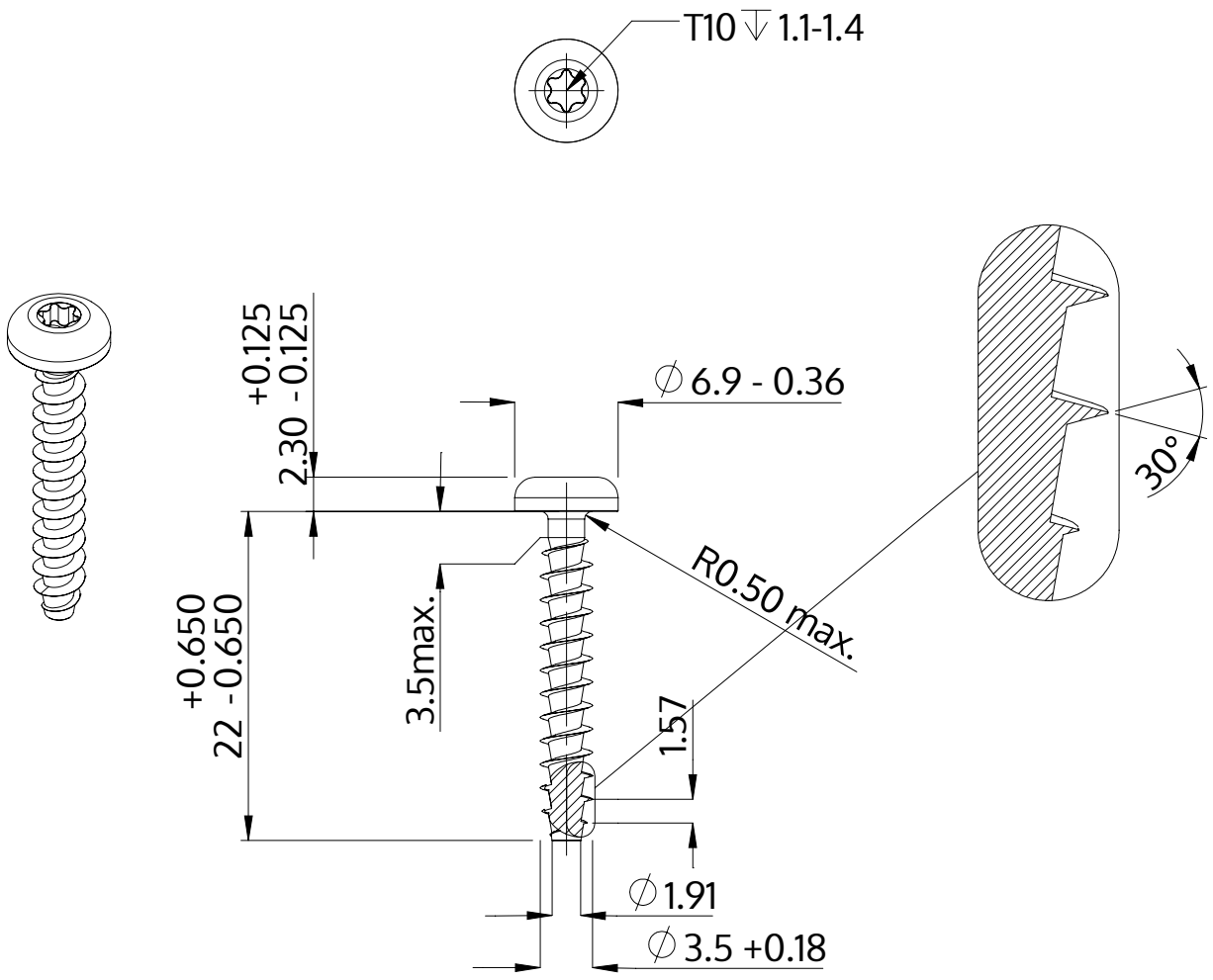

Descrizione	STP39A 3.5x22.0 - T10
Materiale	acciaio inossidabile A2
Superficie	bianco-decapato e passivato
Peso	1.308 kg / 1000 pezzi

SCREWERK	**STP39A0350220E**	
Disegno metrico A4	Scala 2:1	2024-10