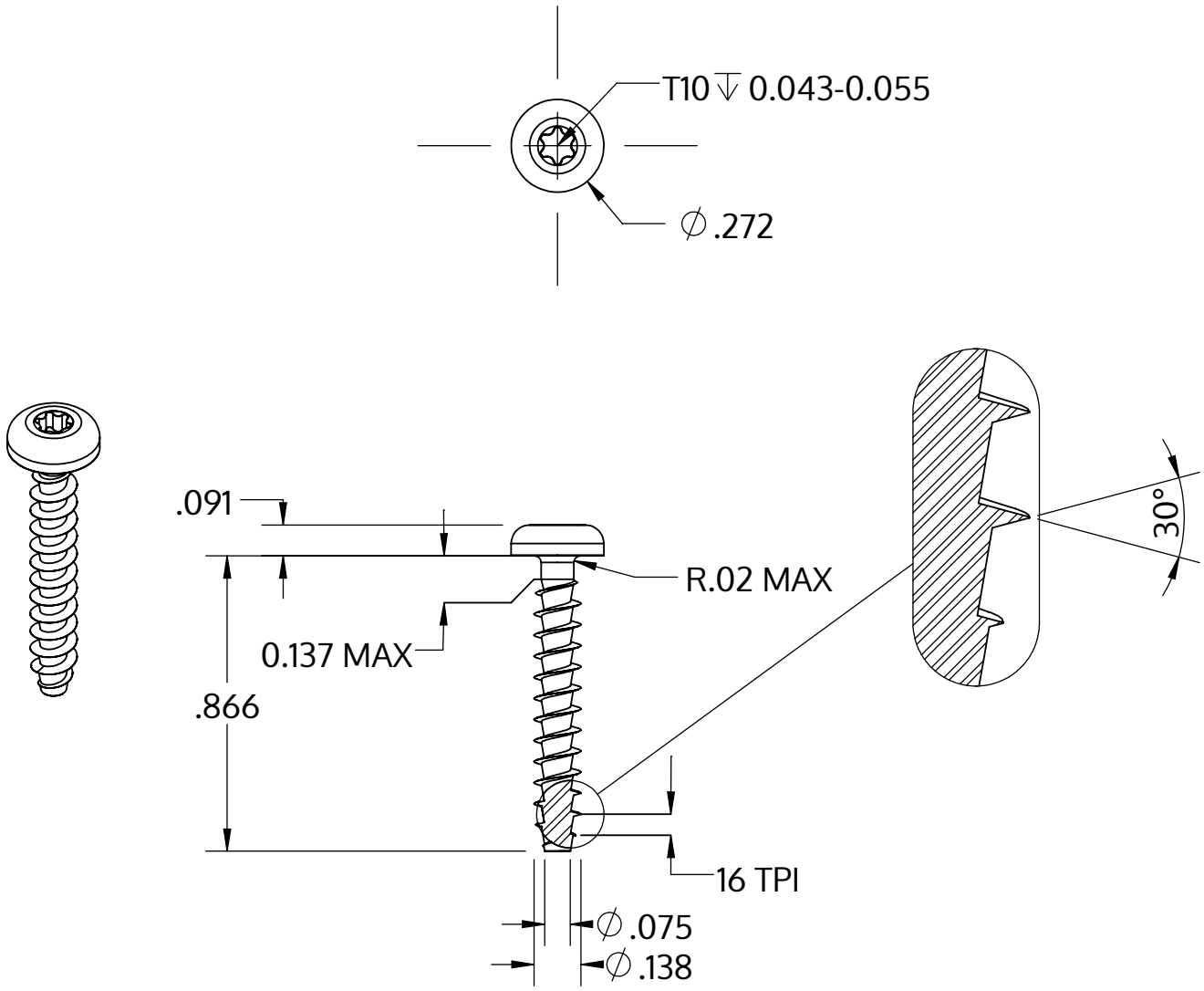

Metric size	M3.5 x 1.57 mm
US size (converted)	#6-16
	Tolerances [inch]
Length	+/- 0.025
Head diameter	+0 / -0.014
Head height	+/- 0.004
Thread diameter	+0.007 / -0

Descripción	STP39A 3.5x22.0 - T10
Material	Acero Inoxidable A2
Superficie	Laminado brillante, barnizado y pasivado
Peso	1.308 kg / 1000 Piezas

SCREWERK	**STP39A0350220E**	
_Zoll Zeichnung Größe A	Escalada 2:1	2024-10