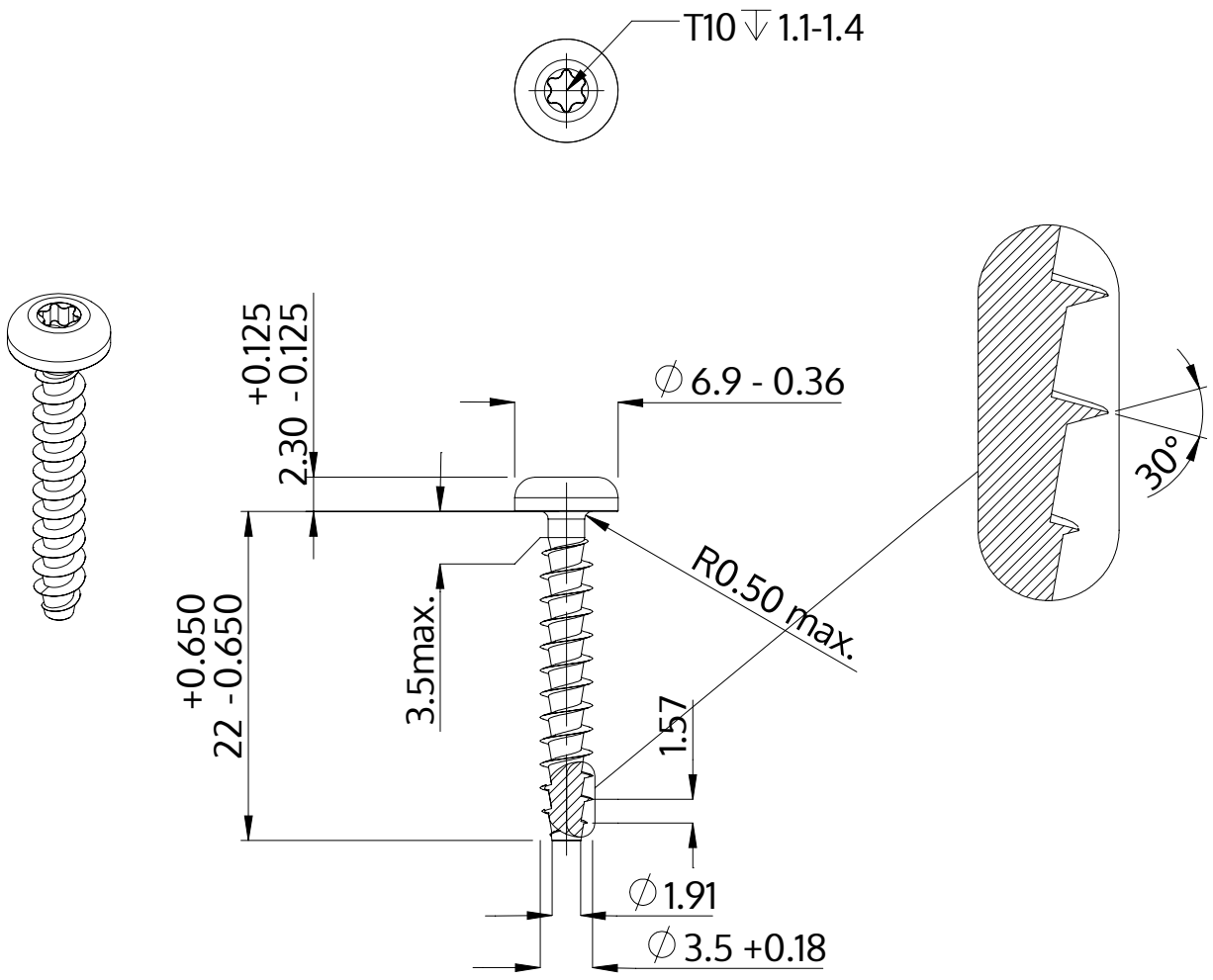

Descripción	STP39A 3.5x22.0 - T10
Material	Acero Inoxidable A2
Superficie	Laminado brillante, barnizado y pasivado
Peso	1.308 kg / 1000 Piezas

SCREWERK	**STP39A0350220E**	
Diseño métrico	Escalada 2:1	2024-10