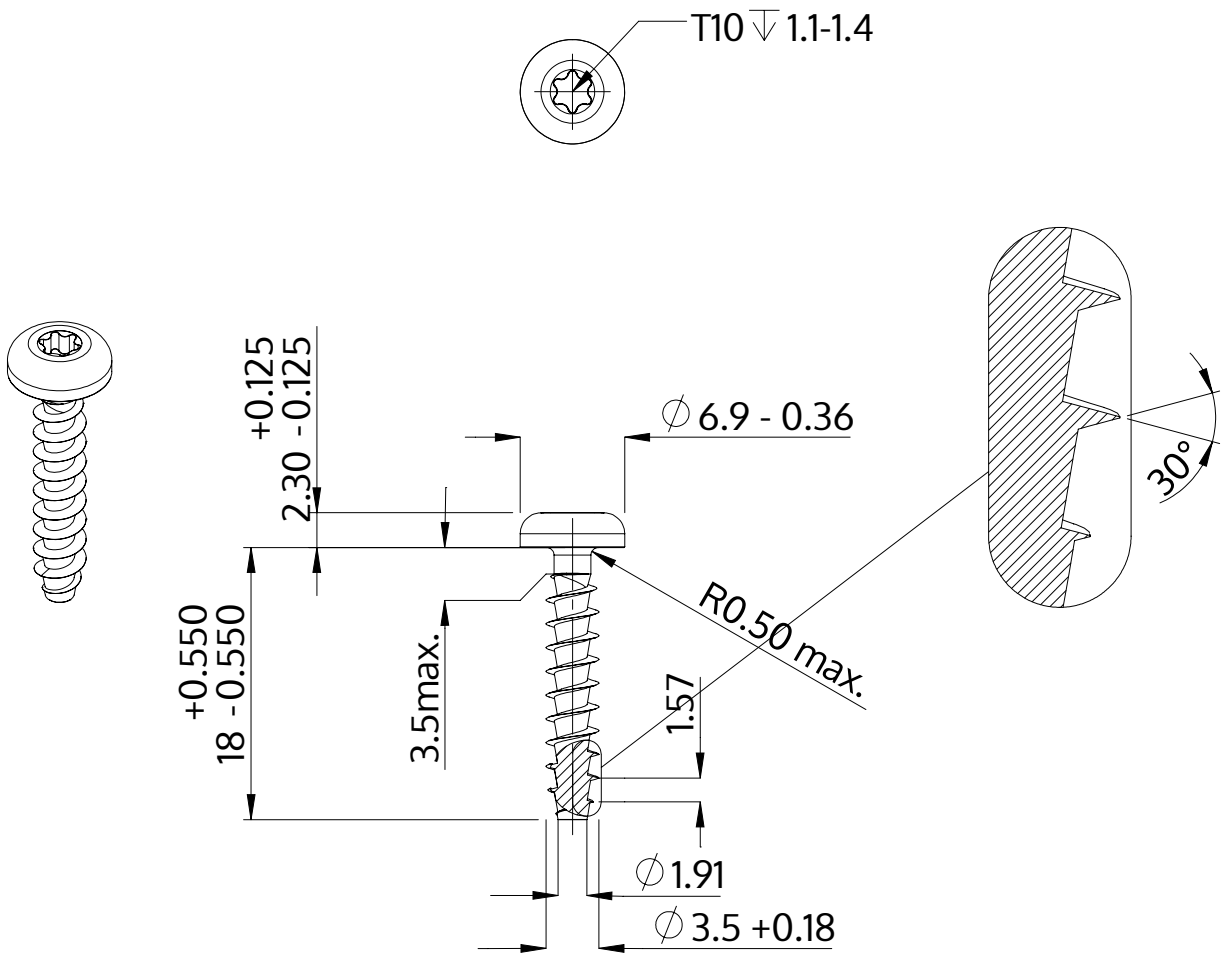

Descriere	STP39A 3.5x18.0 - T10
Material	oţel inoxidabil A2
Exterior	neacoperit, murat și pasivat
Greutate	1.160 kg / 1000 unități

SCREWERK	**STP39A0350180E**	
Desen metric A4	Scalarea 2:1	2024-10