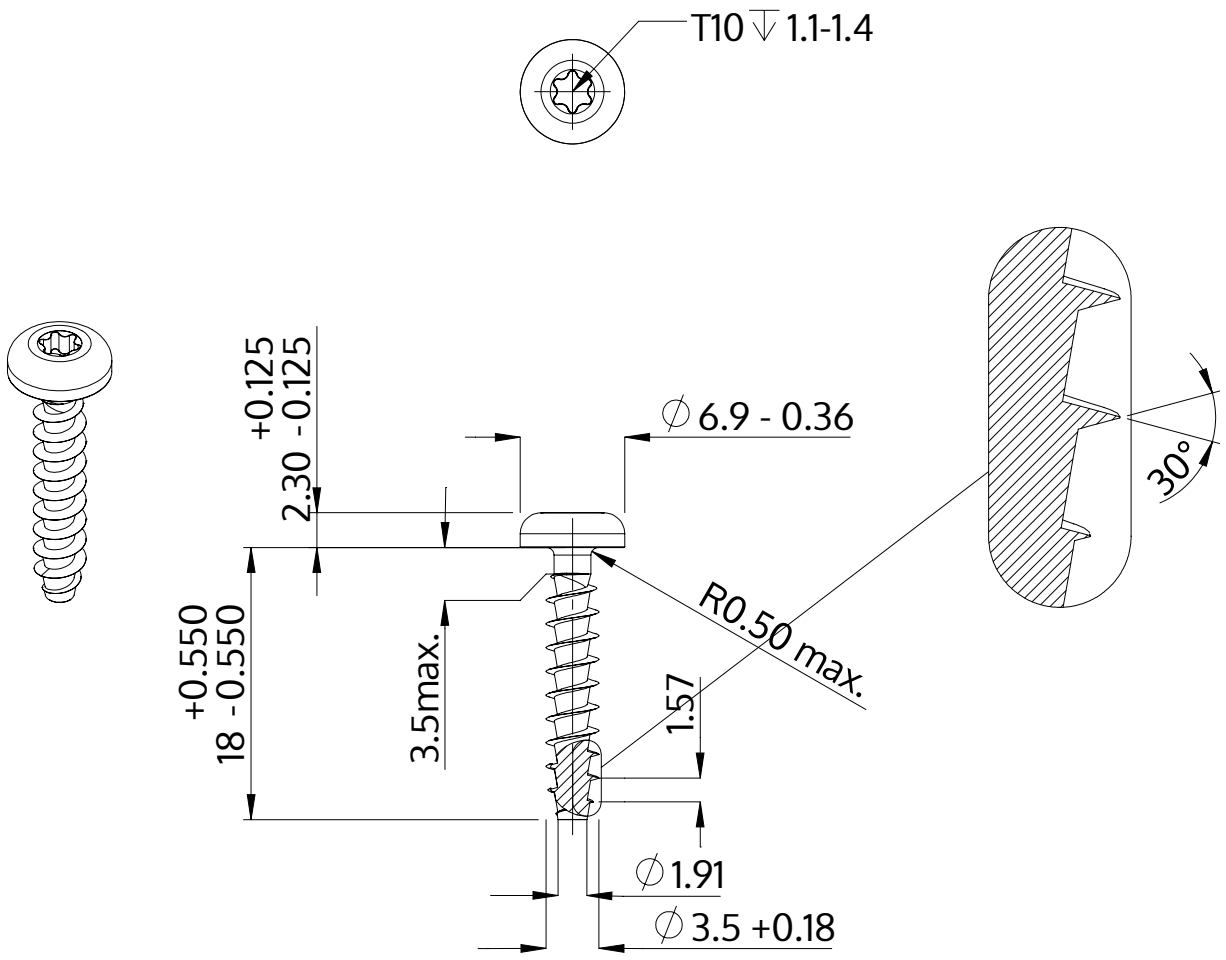

Descripción	STP39A 3.5x18.0 - T10
Material	Acero Inoxidable A2
Superficie	Laminado brillante, barnizado y pasivado
Peso	1.160 kg / 1000 Piezas

SCREWERK	**STP39A0350180E**	
Diseño métrico	Escalada 2:1	2024-10