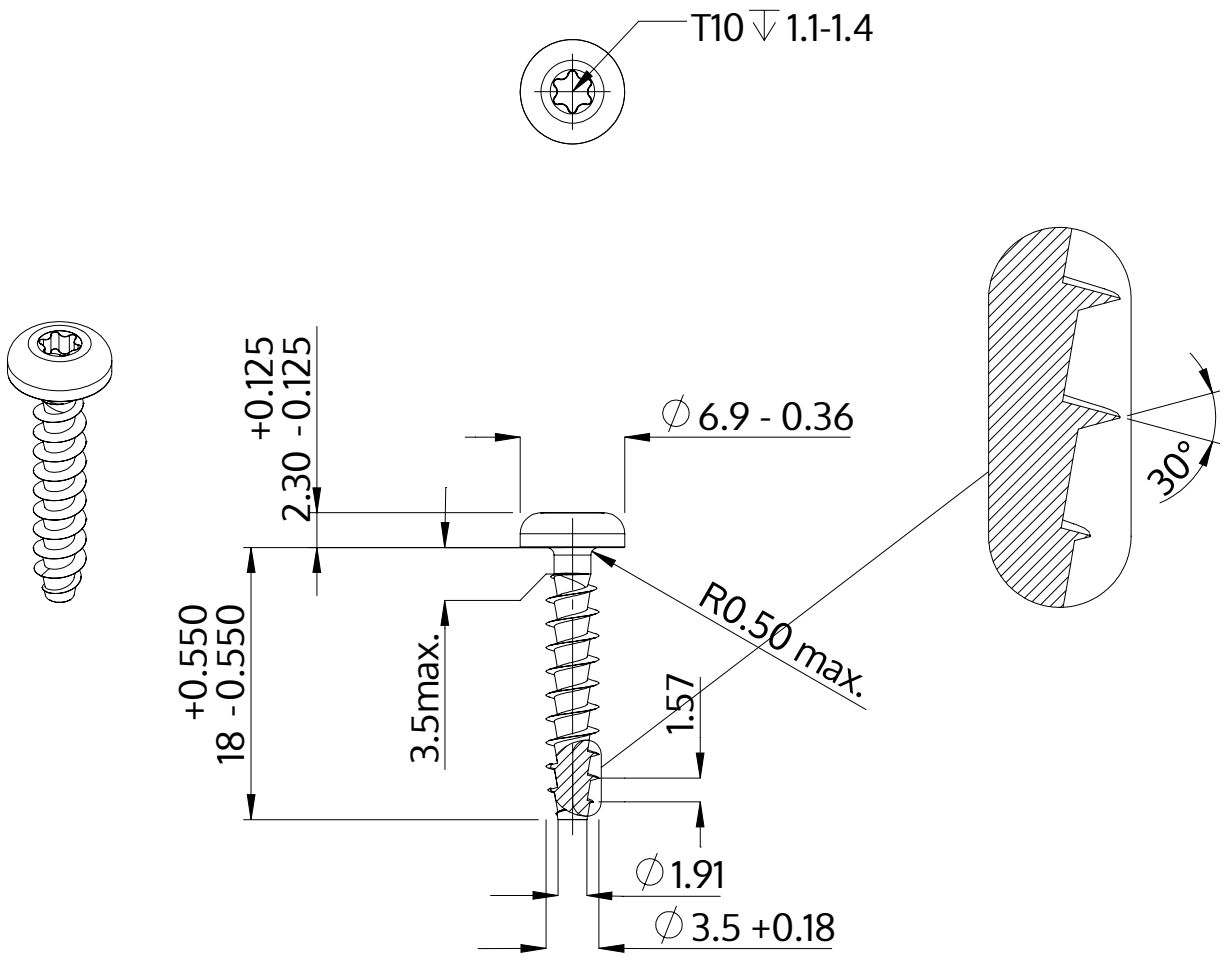

Descriere	STP39A 3.5x18.0 - T10
Material	oțel, călit
Exterior	zincat, Nichelat, pasivat negru / nu conține Cr-VI, recopt, ermetizat
Greutate	1.160 kg / 1000 unități

SCREWERK	**STP39A0350180B**	
Desen metric A4	Scalarea 2:1	2024-10