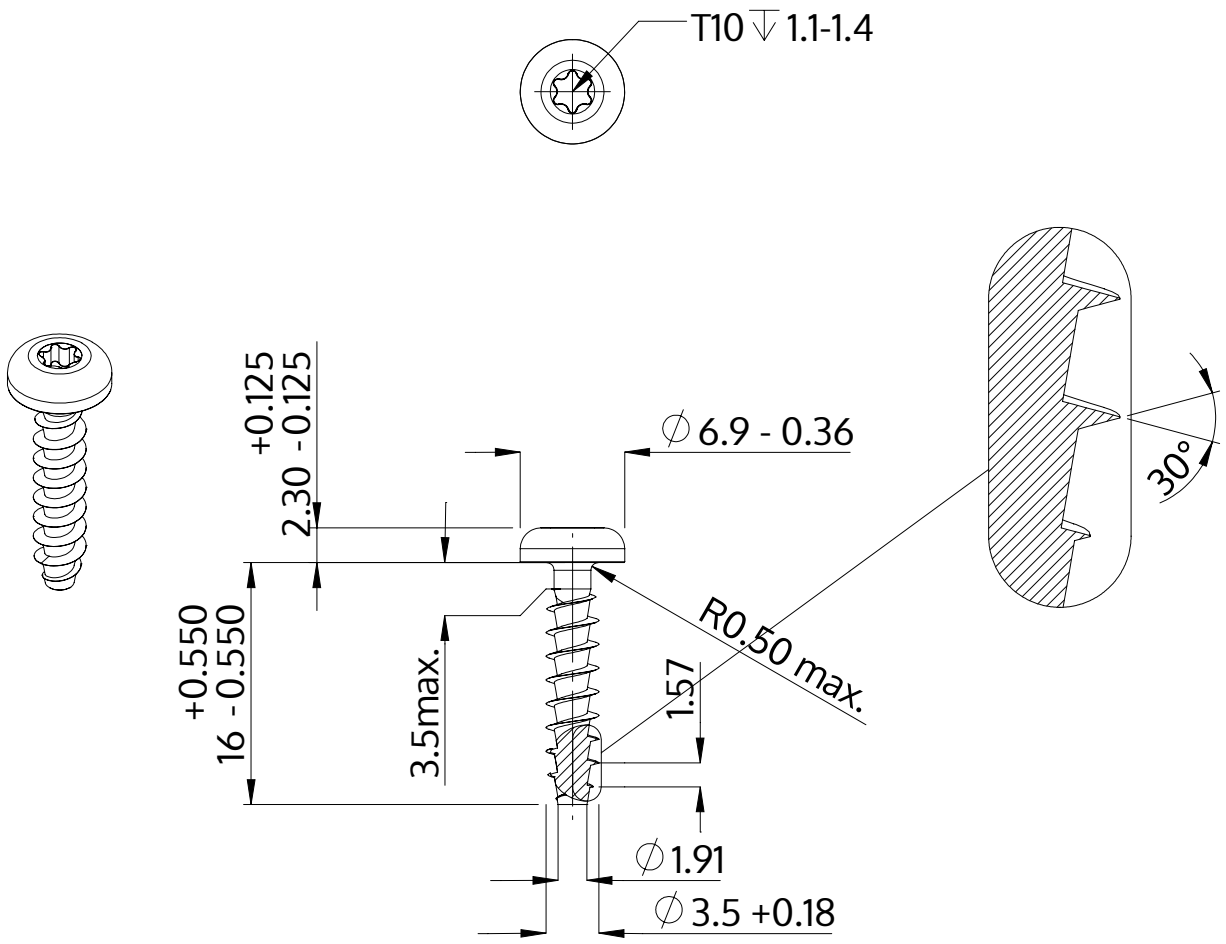

Beskrivning	STP39A 3.5x16.0 - T10
Material	stål, härdat
Yta	förzinkad 5-7 µm, härdad, blå/transparent passiviserad
Vikt	1.086 kg / 1000 styck

SCREWERK	**STP39A0350160S**	
Metrisk skiss A4	Skala 2:1	2024-10