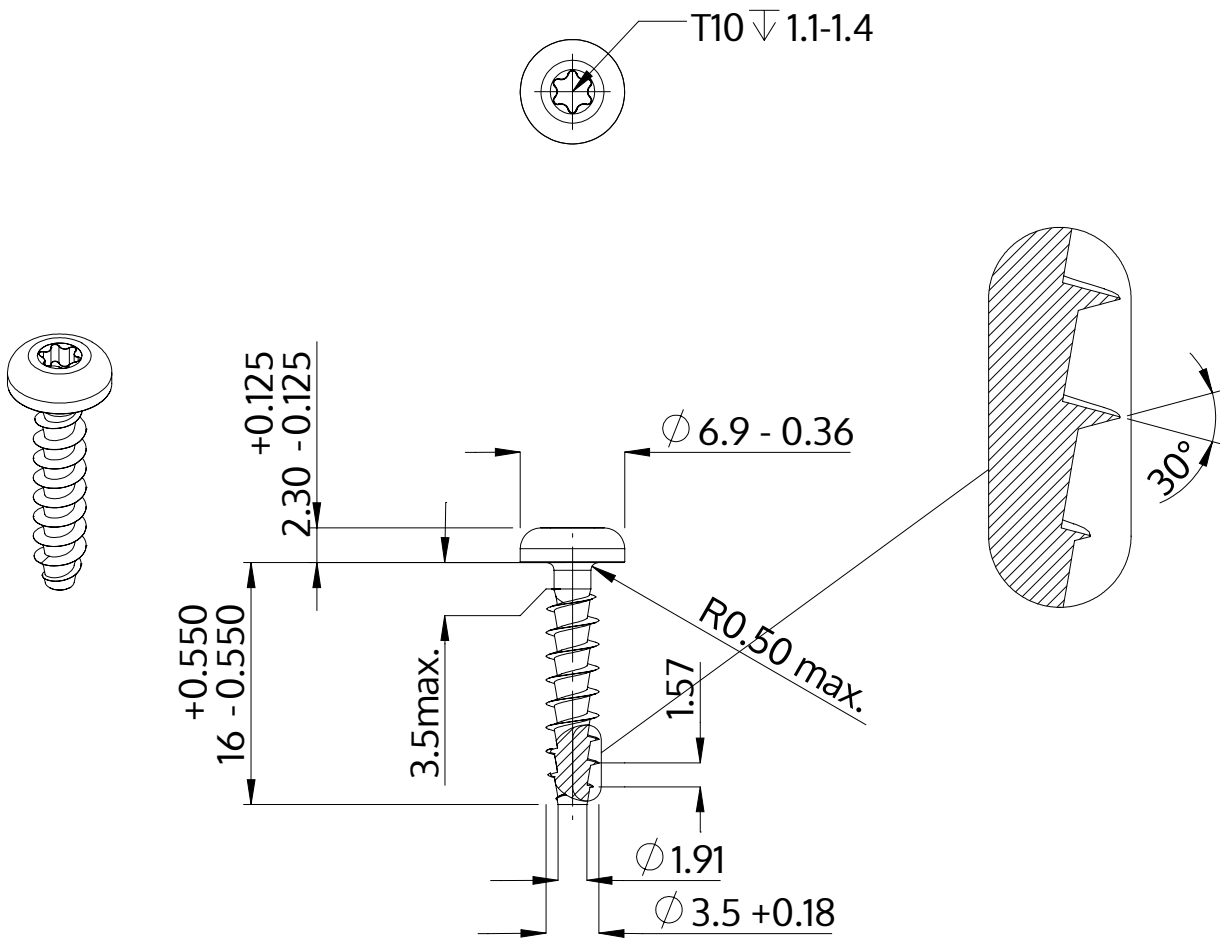

Descrizione	STP39A 3.5x16.0 - T10
Materiale	acciaio, temprato
Superficie	zincato 5-7 micron, ricotto, blu / trasparente passivato
Peso	1.086 kg / 1000 pezzi

SCREWERK	**STP39A0350160S**	
Disegno metrico A4	Scala 2:1	2024-10