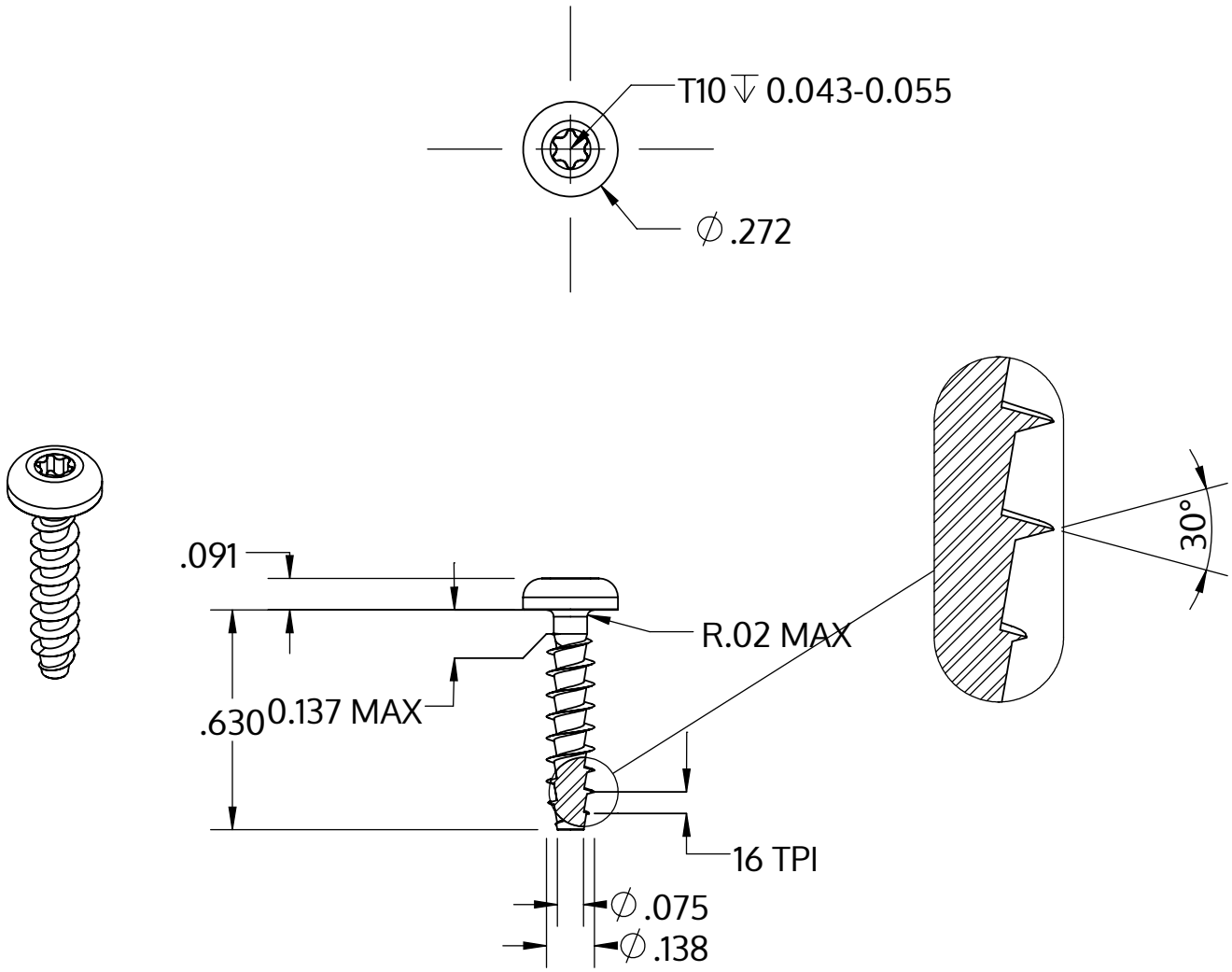

Metric size	M3.5 x 1.57 mm
US size (converted)	#6-16
	Tolerances [inch]
Length	+/- 0.021
Head diameter	+0 / -0.014
Head height	+/- 0.004
Thread diameter	+0.007 / -0

Beskrivning	STP39A 3.5x16.0 - T10
Material	stål, härdat
Yta	förzinkad 5-7 µm, härdad, blå/transparent passiviserad
Vikt	1.086 kg / 1000 styck

SCREWERK	**STP39A0350160S**	
_Zoll Zeichnung Größe A	Skala 2:1	2024-10