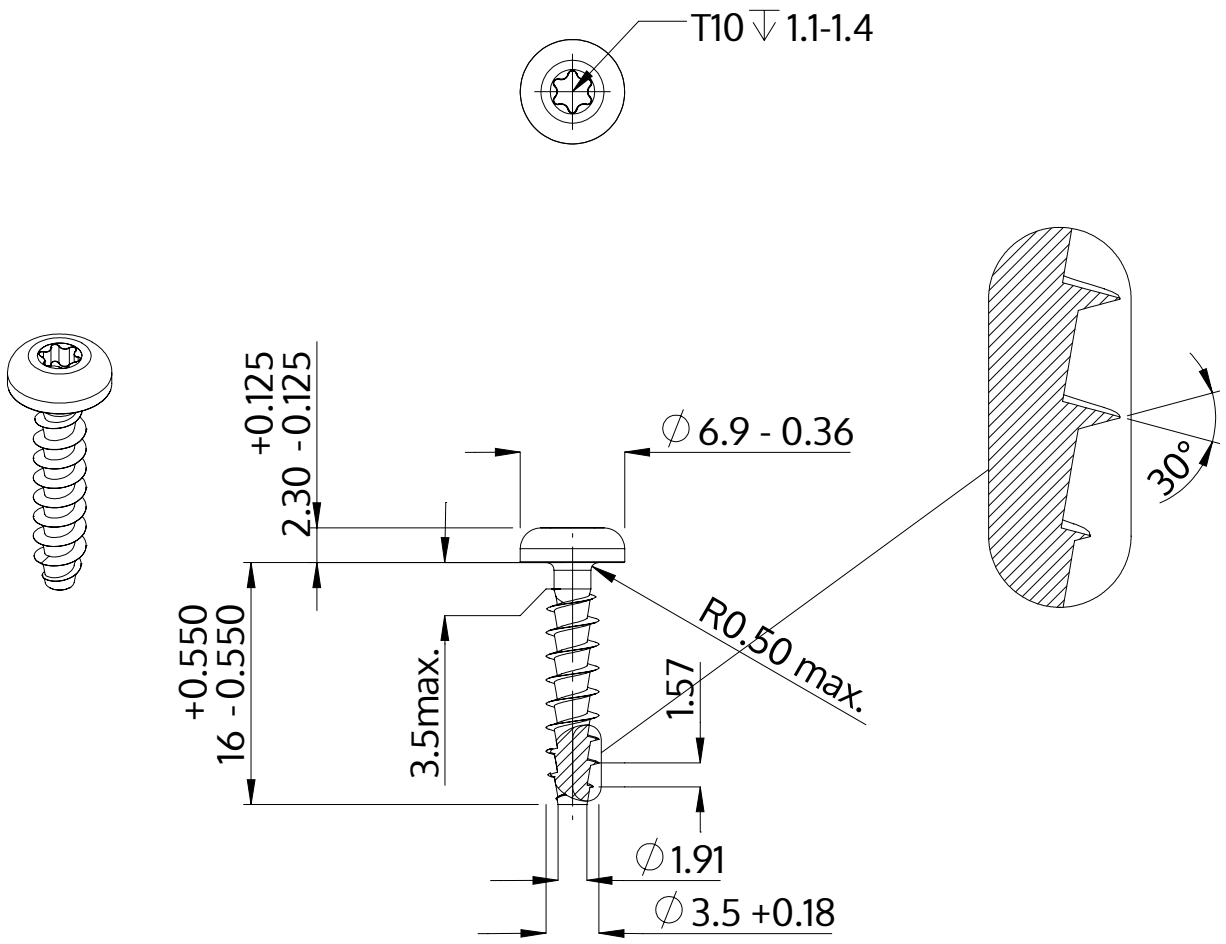

Описание	STP39A 3.5x16.0 - T10
Материал	Нержавеющая сталь A2
Поверхность	Светлый отжиг и пассивация
Вес	1.086 kg / 1000 Штука

SCREWERK	**STP39A0350160E**	
Метрический чертеж A4	Шкала 2:1	2024-10