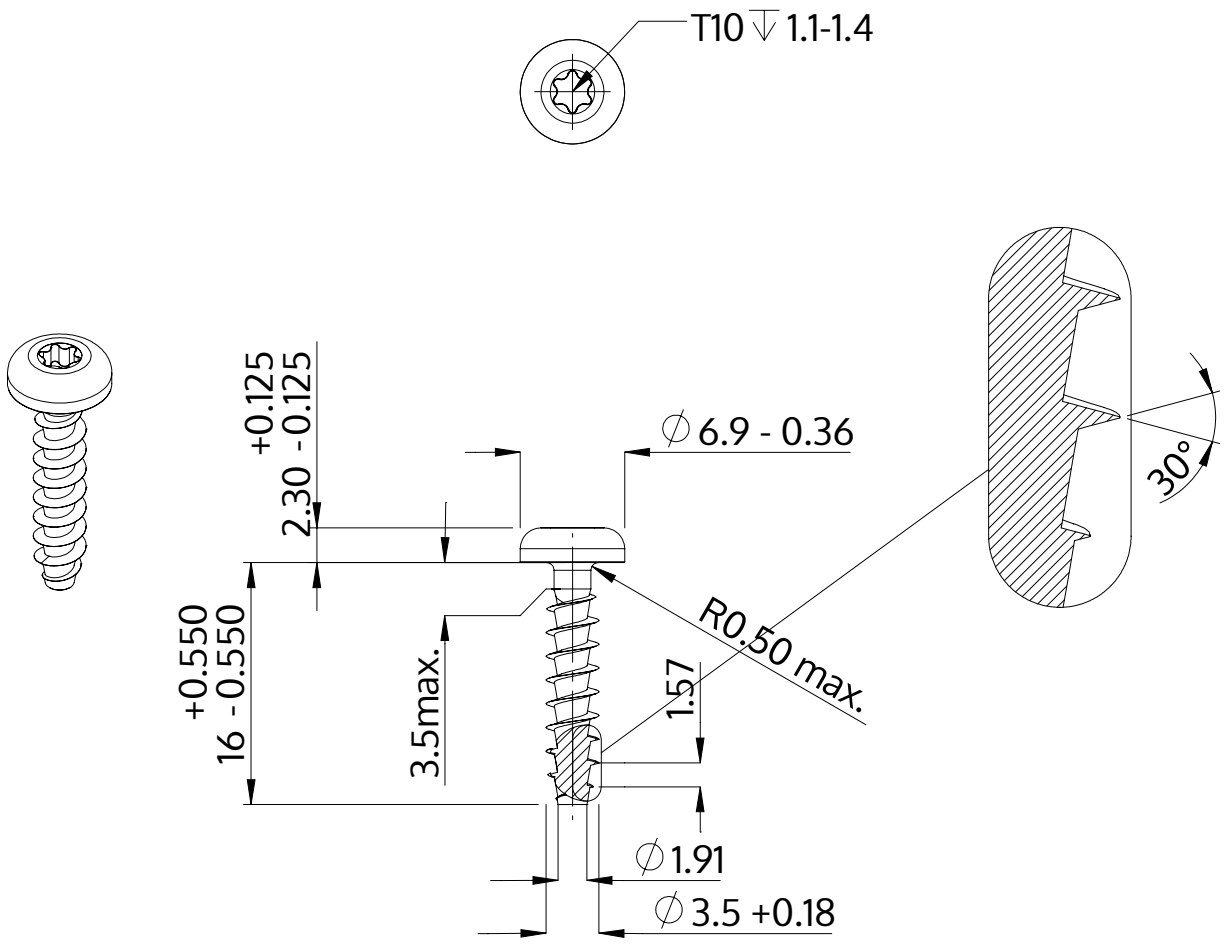

Opis	STP39A 3.5x16.0 - T10
Materiał	Stal, hartowana
Powierzchnia	ZiNi czarna-pasywowana, temperowana, uszczelniona
Waga	1.086 kg / 1000 sztuk

SCREWERK	**STP39A0350160B**	
Rysunek metryczny A4	Skala 2:1	2024-10