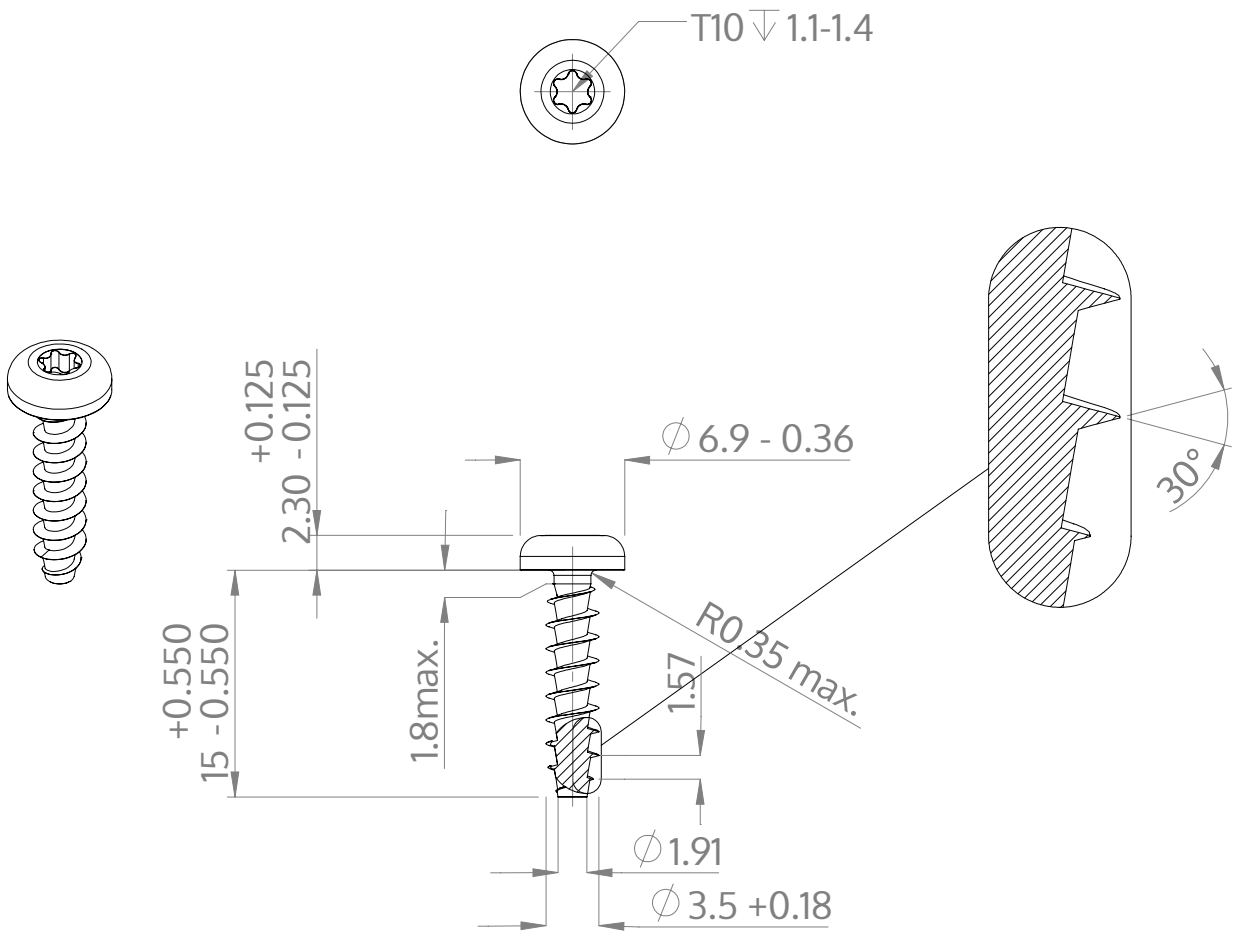

Açıklaması	STP39A 3.5x15.0 - T10
Malzeme	Çelik, sertleştirilmiş
Kaplama	ZnNi siyah-pasifleştirilmiştir, temperlenmistir, kaplanmış
Ağırlık	1.048 kg / 1000 Adet

SCREWERK	**STP39A0350150B**	
Metrik çizim A4	Ölçeklendirme 2:1	2025-04