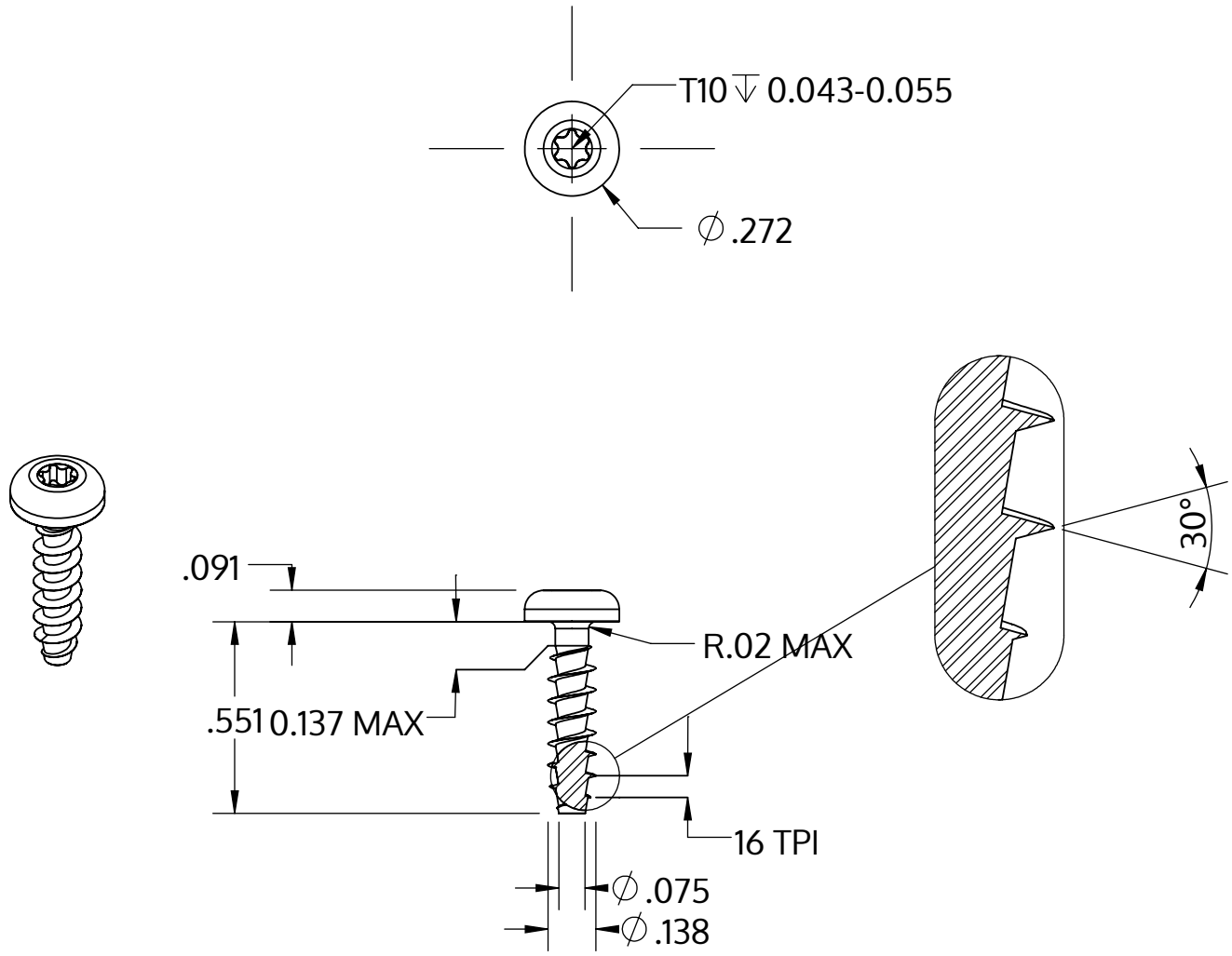

Metric size	M3.5 x 1.57 mm
US size (converted)	#6-16
	Tolerances [inch]
Length	+/- 0.021
Head diameter	+0 / -0.014
Head height	+/- 0.004
Thread diameter	+0.007 / -0

Описание	STP39A 3.5x14.0 - T10
Материал	стомана, закалена
Повърхност	Цинково покритие 5-7 µm,топлинна обработка, синьо / прозрачно пасивиране
Тегло	0.991 kg / 1000 Бройка

SCREWERK	**STP39A0350140S**	
_Zoll Zeichnung Größe A	Мащаб None:1	2024-04