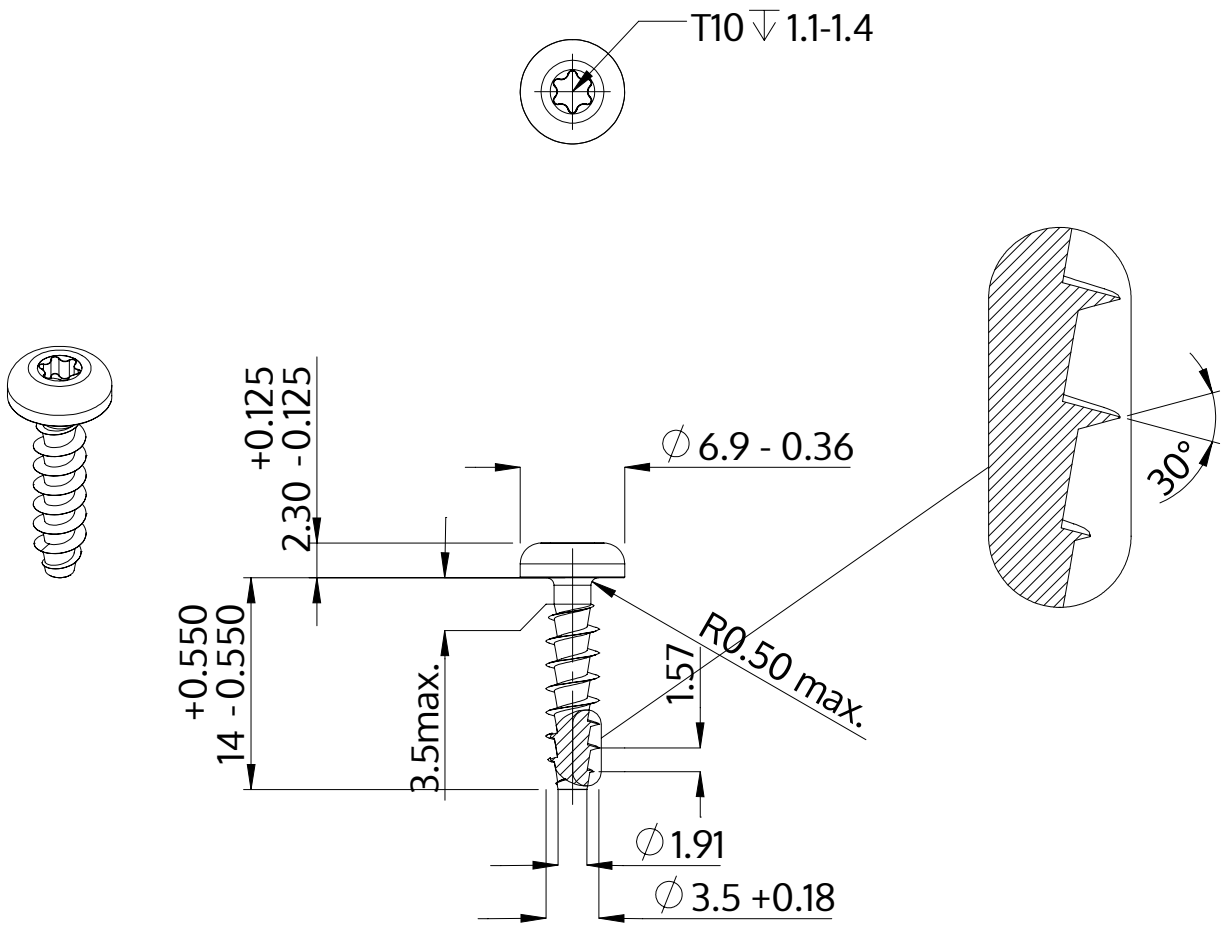

Descrição	STP39A 3.5x14.0 - T10
Material	inox A2
Superfície	Decapado e passivado
Peso	1.011 kg / 1000 peças

SCREWERK	**STP39A0350140E**	
Desenho Métrico A4	Escala 2:1	2024-10