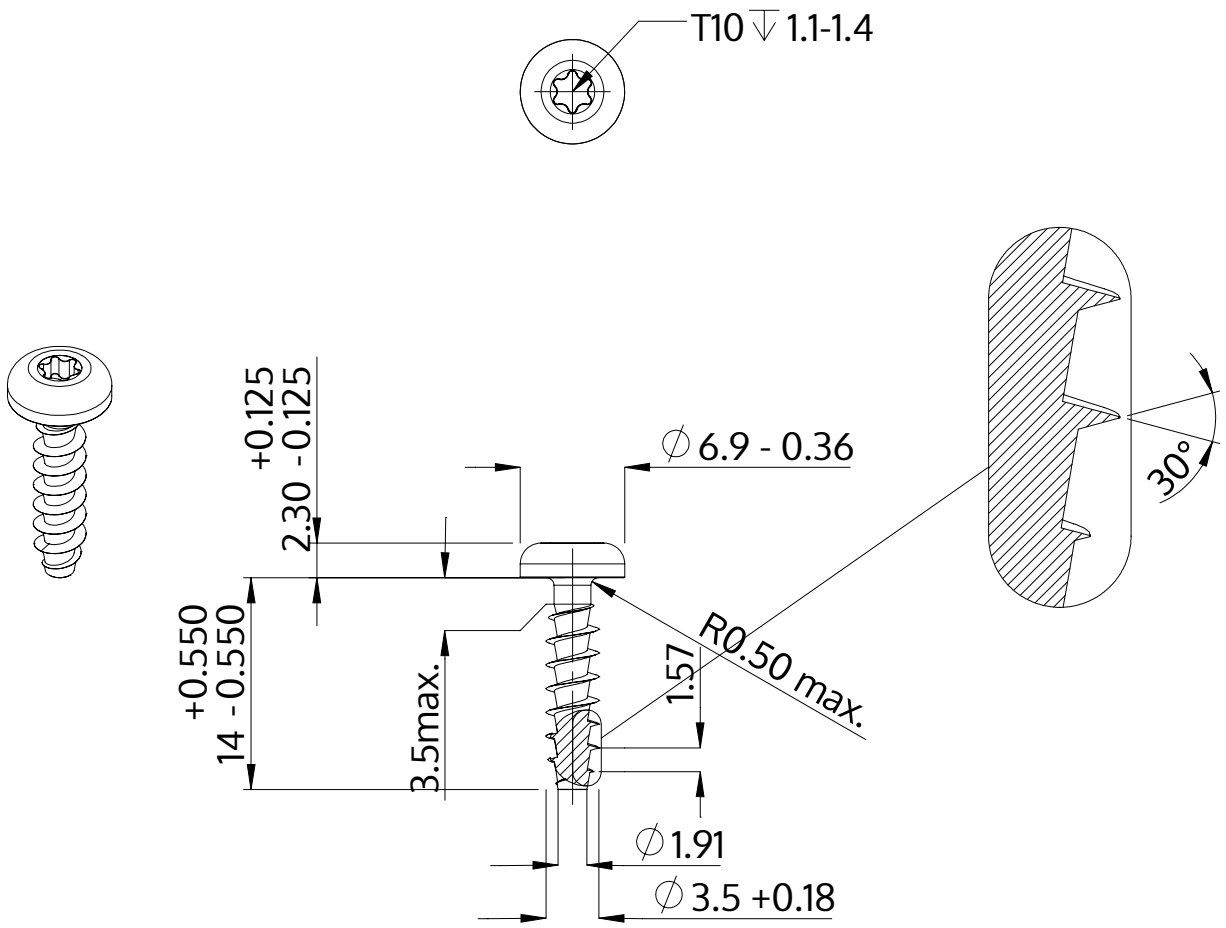

Popis	STP39A 3.5x14.0 - T10
Materiál	Nerezová ocel A2
Povrch	holá, mořená a pásová ocel
Hmotnost	1.011 kg / 1000 Kus

SCREWERK	**STP39A0350140E**	
Metric výkres A4	Měřítko 2:1	2024-10