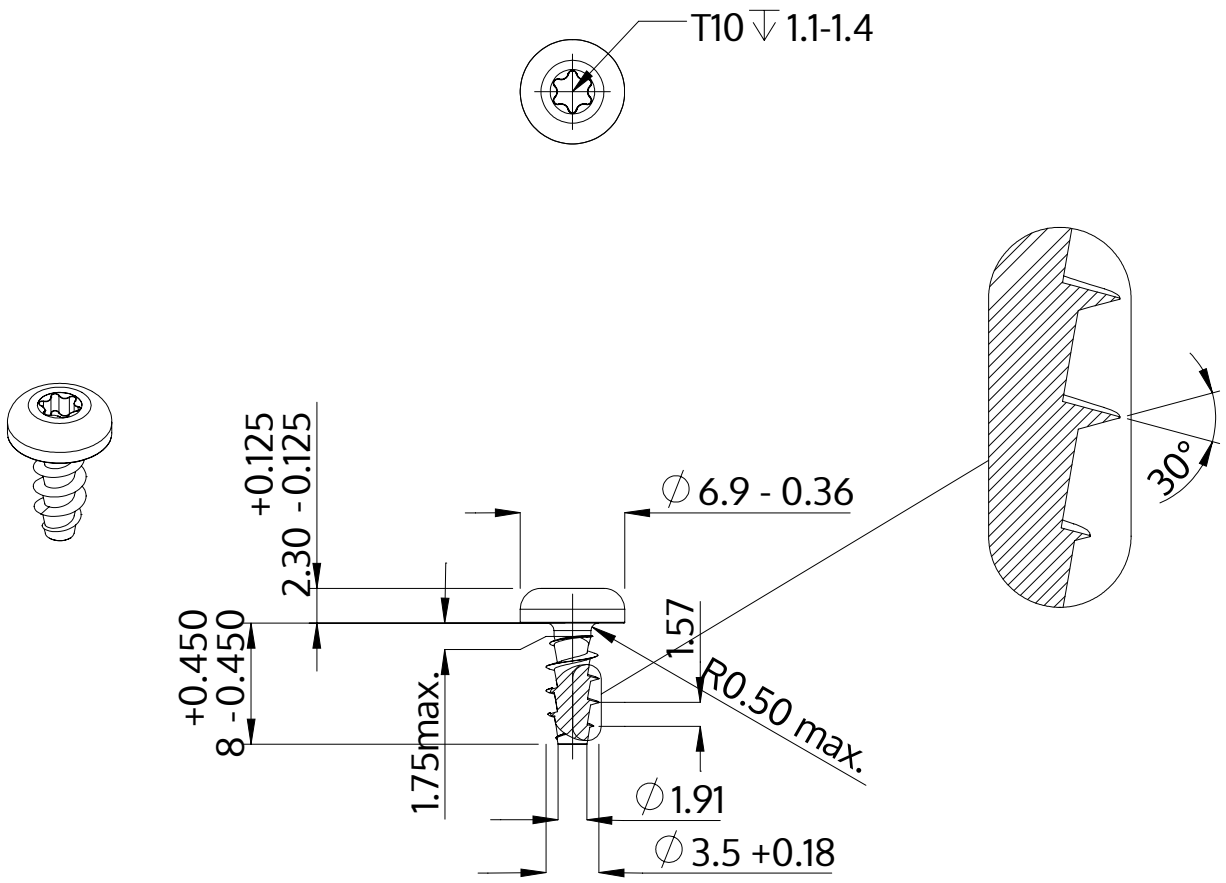

Opis	STP39A 3.5x8.0 - T10
Materiał	Stal szlachetna A2
Powierzchnia	Prosta, bejcowana i pasywowana
Waga	0.788 kg / 1000 sztuk

SCREWERK	**STP39A0350080E**	
Rysunek metryczny A4	Skala 2:1	2024-10