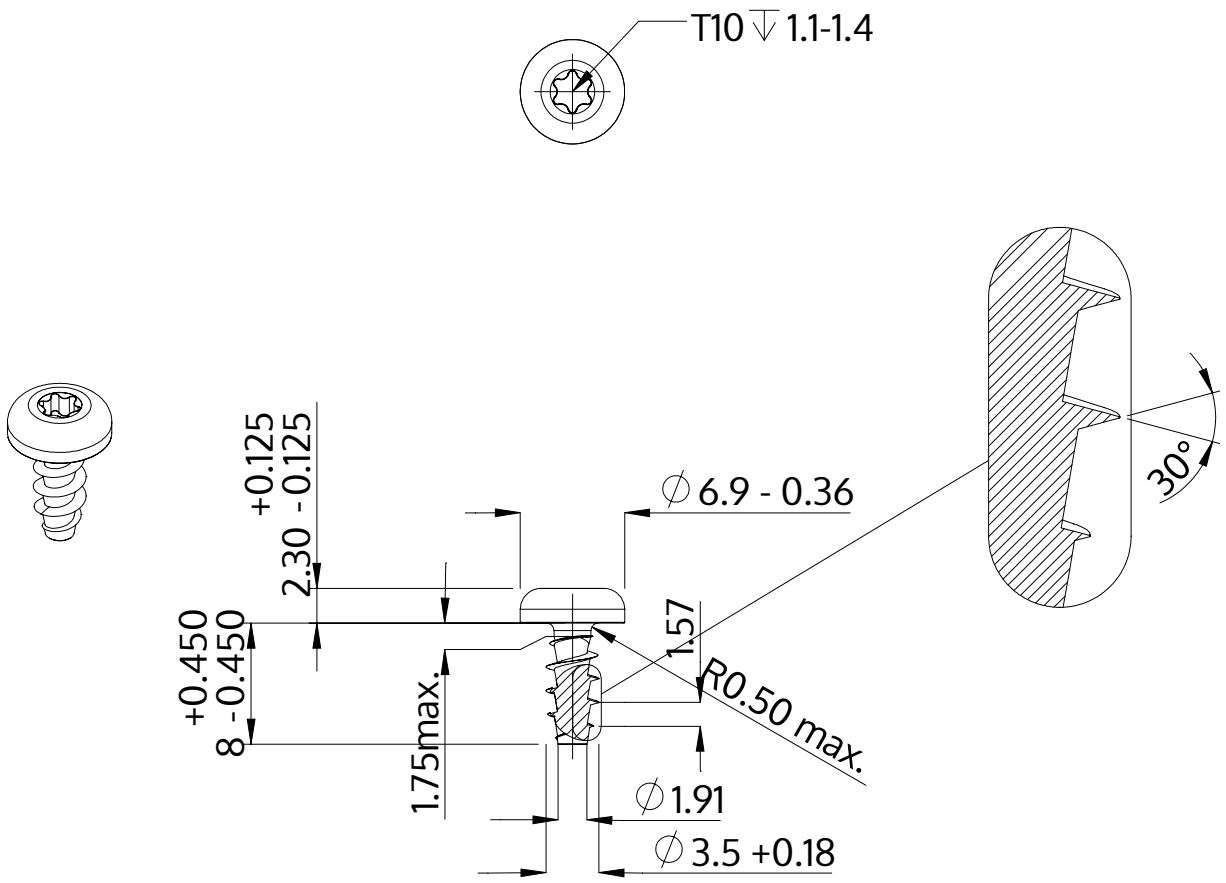

Beschrijving	STP39A 3.5x8.0 - T10
Materiaal	roestvrij staal A2
Oppervlak	blank, geetst en gepassieveerd
Gewicht	0.788 kg / 1000 stuk

SCREWERK	**STP39A0350080E**	
Metrische tekening A4	Schaal 2:1	2024-10