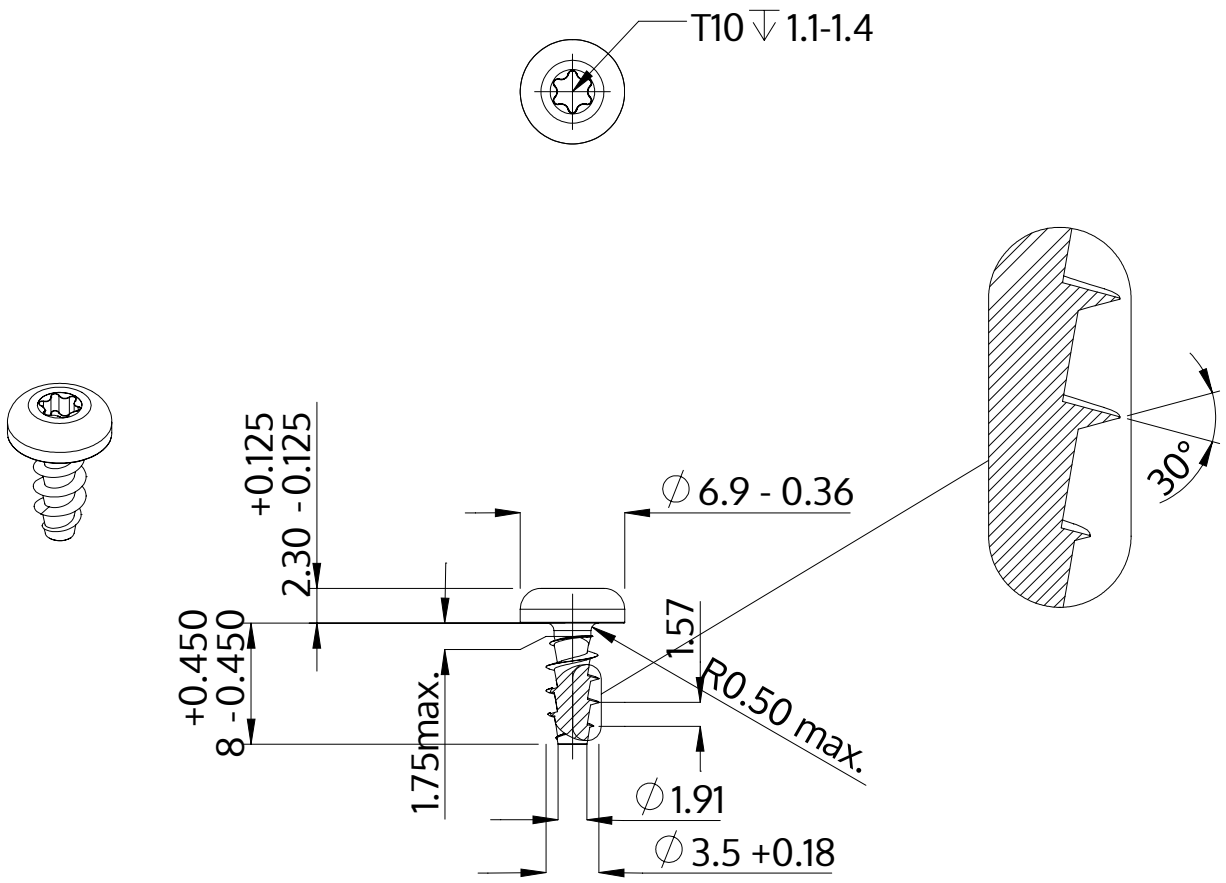

Описание	STP39A 3.5x8.0 - T10
Материал	неръждаема стомана A2
Повърхност	гланциран, полиран, пасиваран
Тегло	0.788 kg / 1000 Бройка

SCREWERK	**STP39A0350080E**	
Метричен дизайн A4	Мащаб 2:1	2024-10