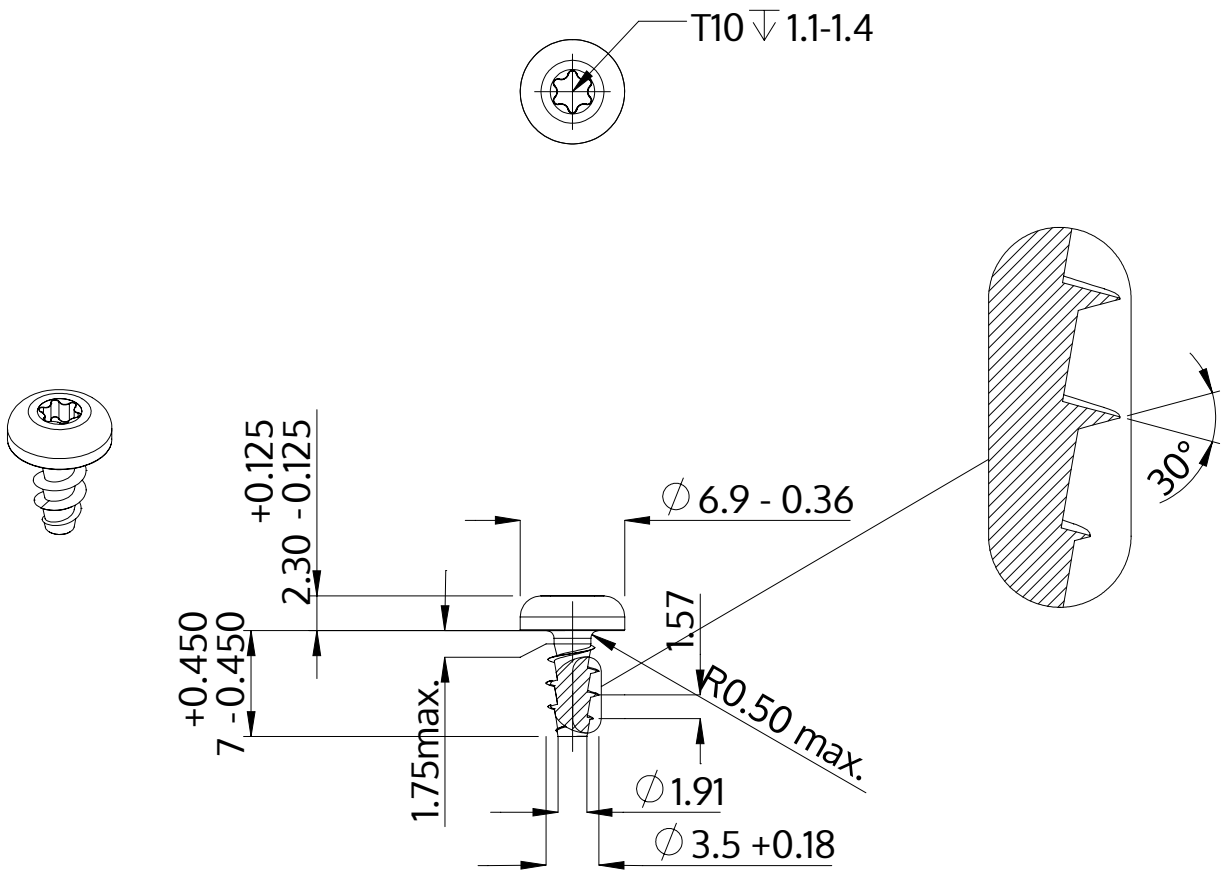

Описание	STP39A 3.5x7.0 - T10
Материал	сталь, упрочненная
Поверхность	Оцинковка 5-7µm, термообработка,синий / прозрачный пассивация
Вес	0.751 kg / 1000 Штука

SCREWERK	**STP39A0350070S**	
Метрический чертеж A4	Шкала 2:1	2024-10