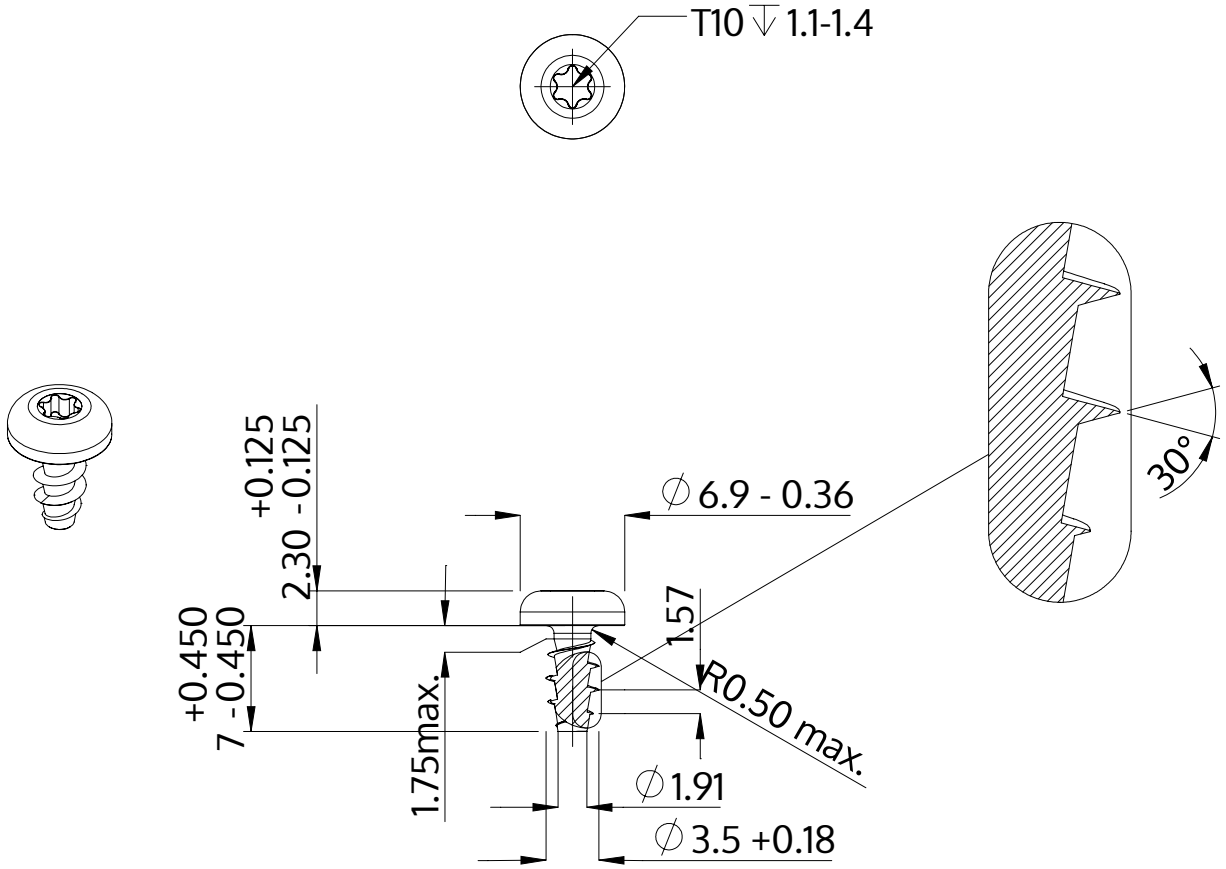


| | |
|---|---|
| Popis | STP39A 3.5x7.0 - T10 |
| Materiál | Nerezová ocel A2 |
| Povrch | holá, mořená a pásová ocel |
| Hmotnost | 0.731 kg / 1000 Kus |

| | | |
|---|---|---|
| SCREWERK | **STP39A0350070E** | |
| Metric výkres A4 | Měřítko None:1 | 2024-04 |