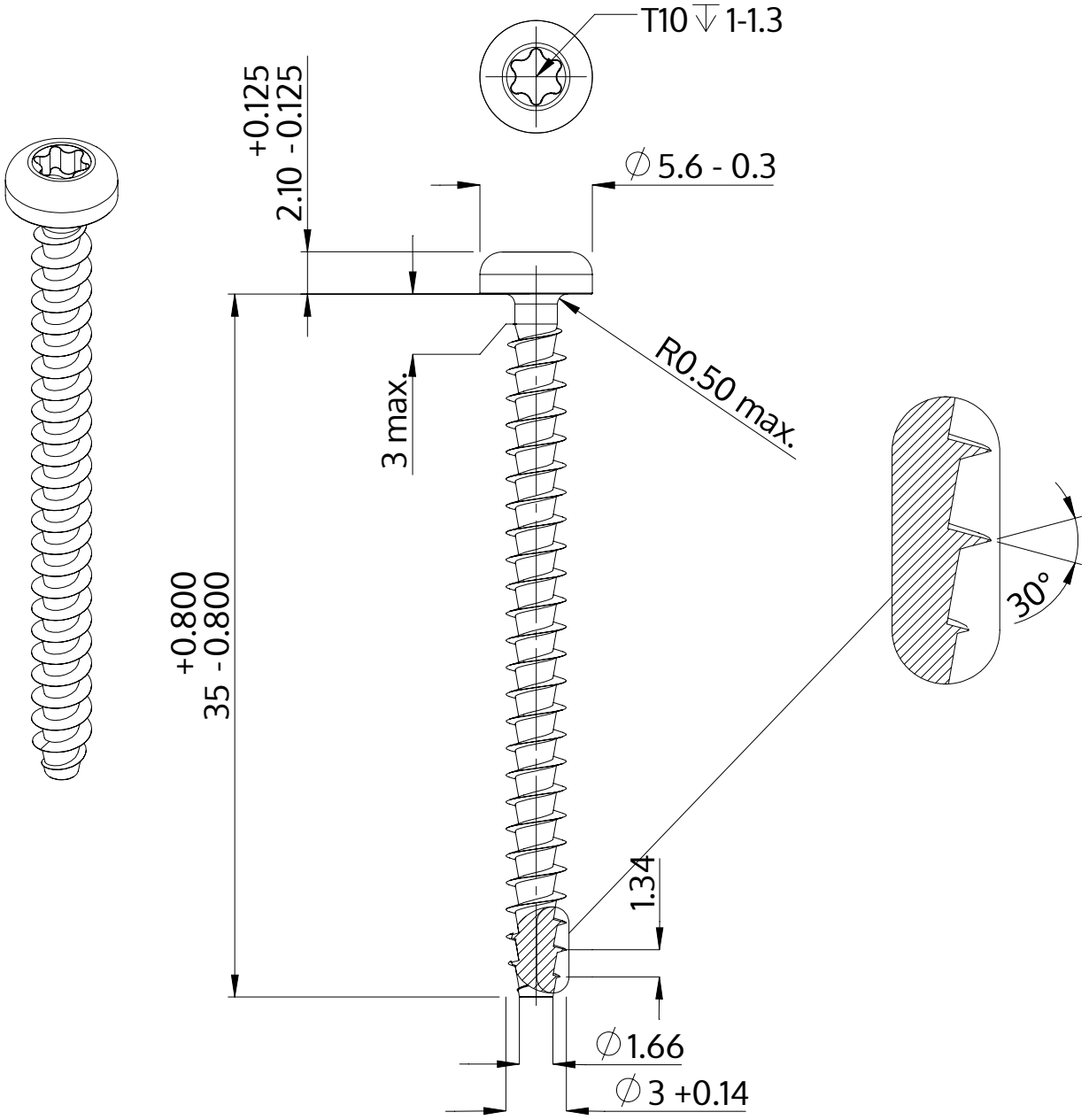

Açıklaması	STP39A 3.0x35.0 - T10
Malzeme	Çelik, sertleştirilmiş
Kaplama	galvanizli 5-7 µm, temperliö mavi / şeffaf pasifleştirilmiştir
Ağırlık	1.277 kg / 1000 Adet

SCREWERK	**STP39A0300350S**	
Metrik çizim A4	Ölçeklendirme 3:1	2024-10