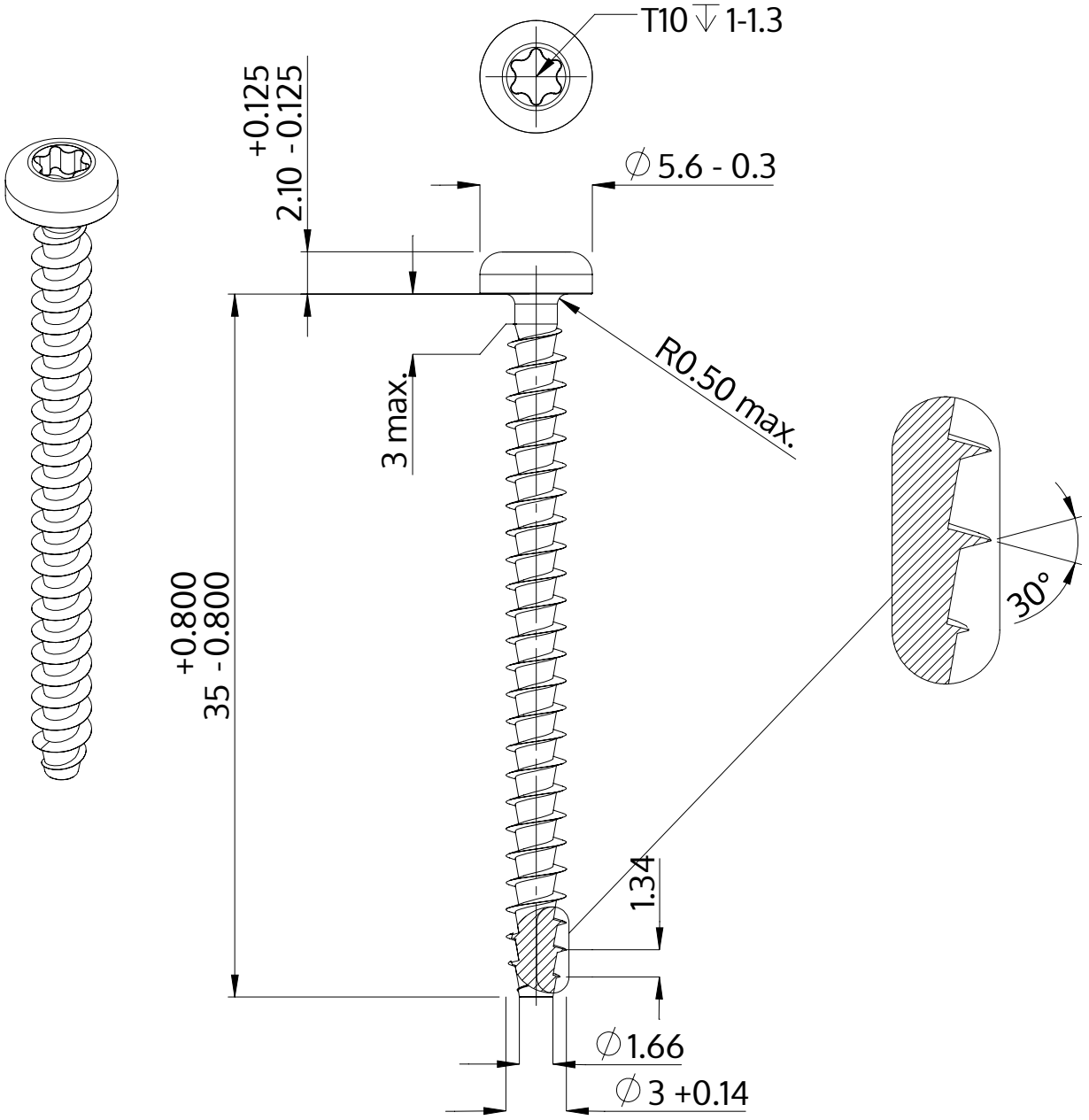

Açıklaması	STP39A 3.0x35.0 - T10
Malzeme	Çelik, sertleştirilmiş
Kaplama	ZnNi siyah-pasifleştirilmiştir, temperlenmistir, kaplanmış
Ağırlık	1.277 kg / 1000 Adet

SCREWERK	**STP39A0300350B**	
Metrik çizim A4	Ölçeklendirme None:1	2024-04