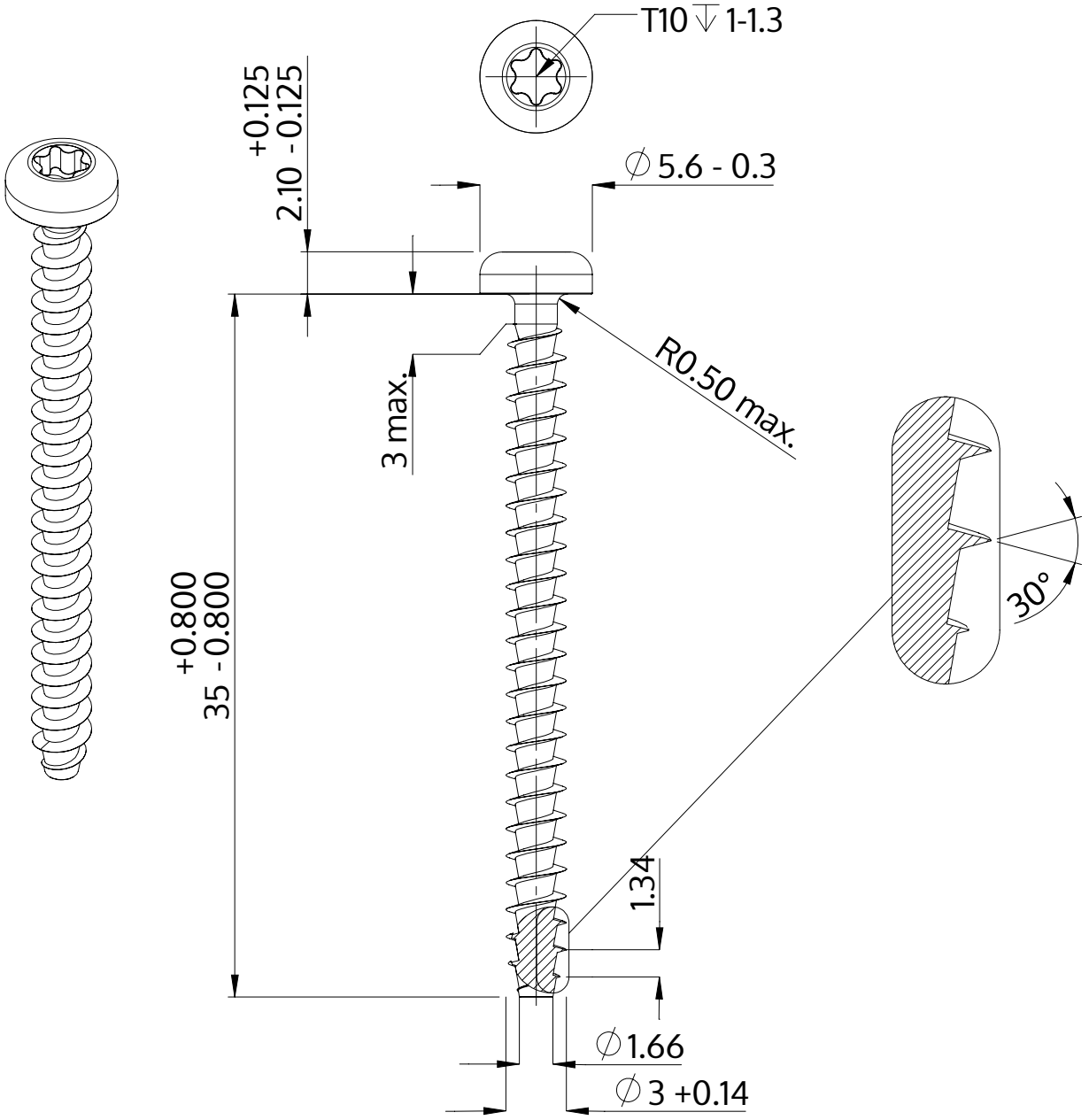

Descrição	STP39A 3.0x35.0 - T10
Material	aço, endurecido
Superfície	Zincado Niquelado Galvanizado, Passivado negro
Peso	1.277 kg / 1000 peças

SCREWERK	**STP39A0300350B**	
Desenho Métrico A4	Escala 3:1	2024-10