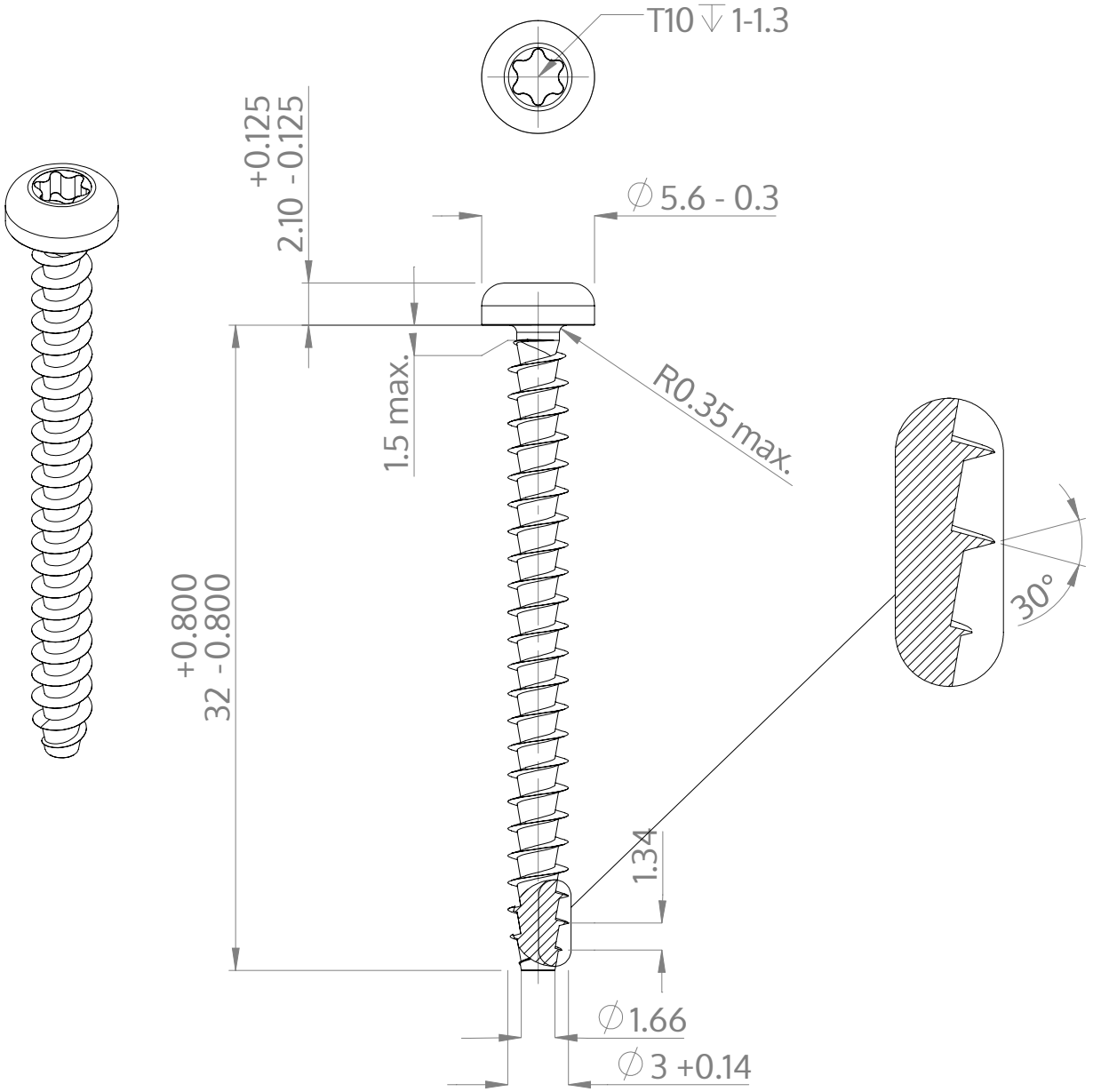

Opis	STP39A 3.0x32.0 - T10
Materiał	Stal, hartowana
Powierzchnia	ZiNi czarna-pasywowana, temperowana, uszczelniona
Waga	1.191 kg / 1000 sztuk

SCREWERK	**STP39A0300320B**	
Rysunek metryczny A4	Skala 3:1	2025-04