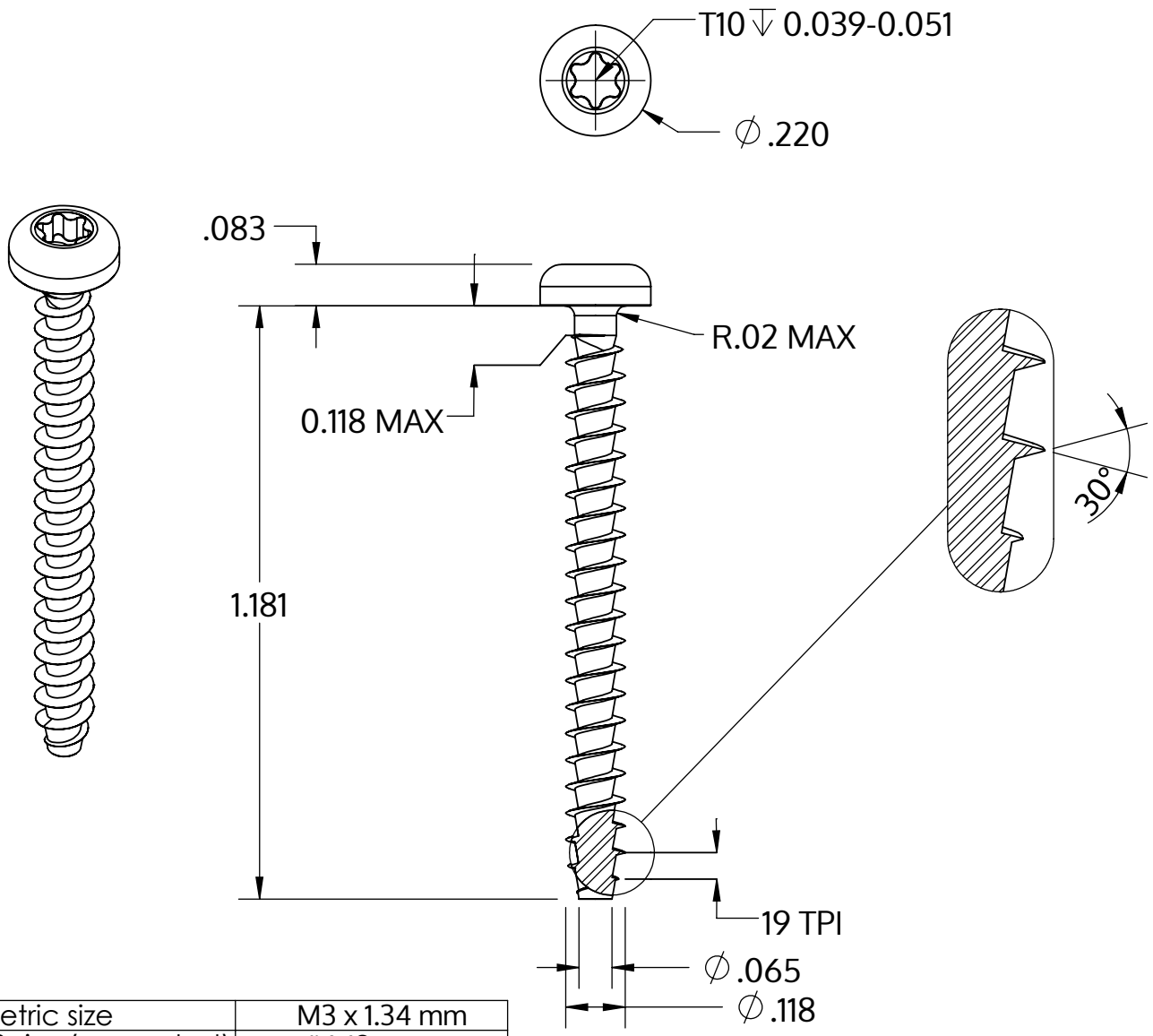


| | |
|---|---|
| Metric size | M3 x 1.34 mm |
| US size (converted) | #4-19 |
| | Tolerances [inch] |
| Length | +/- 0.025 |
| Head diameter | +0 / -0.011 |
| Head height | +/- 0.004 |
| Thread diameter | +0.005 / -0 |

| | |
|---|---|
| Beschreibung | STP39A 3.0x30.0 - T10 |
| Werkstoff | Stahl, vergütet |
| Oberfläche | ZnNi min. 5µm, schwarz passiviert, getempert, versiegelt |
| Gewicht | 1.133 kg / 1000 Stück |

| | | |
|---|---|---|
| SCREWERK | **STP39A0300300B** | |
| Zoll Zeichnung Größe A | Skalierung 3:1 | 2024-10 |